hansgrohe


| | | |
|---|---|---|
| DE | Gebrauchsanleitung / Montageanleitung | 2 |
| FR | Mode d'emploi / Instructions de montage | 3 |
| EN | Instructions for use / Assembly instructions | 4 |
| IT | Istruzioni per l'uso / Istruzioni per Installazione | 5 |
| ES | Modo de empleo / Instrucciones de montaje | 6 |
| NL | Gebruiksaanwijzing / Handleiding | 7 |
| DK | Brugsanvisning / Monteringsvejledning | 8 |
| PT | Instruções para uso / Manual de Instalación | 9 |
| PL | Instrukcja obsługi / Instrukcja montażu | 10 |
| CS | Návod k použití / Montážní návod | 11 |
| SK | Návod na použitie / Montážny návod | 12 |
| ZH | 用户手册 / 组装说明 | 13 |
| RU | Руководство пользователя / Инструкция по монтажу | 14 |
| FI | Käyttöohje / Asennusohje | 15 |
| SV | Bruksanvisning / Monteringsanvisning | 16 |
| LT | Vartotojo instrukcija / Montavimo instrukcijos | 17 |
| HR | Upute za uporabu / Uputstva za instalaciju | 18 |
| RO | Manual de utilizare / Instrucțiuni de montare | 19 |
| EL | Οδηγίες χρήσης / Οδηγία συναρμολόγησης | 20 |
| SL | Navodilo za uporabo / Navodila za montažo | 21 |
| ET | Kasutusjuhend / Paigaldusjuhend | 22 |
| LV | Lietošanas pamācība / Montāžas instrukcija | 23 |
| SR | Uputstvo za upotrebu / Uputstvo za montažu | 24 |
| NO | Bruksanvisning / Montasjeveiledning | 25 |
| BG | Инструкция за употреба / Ръководство за монтаж | 26 |
| JP | 取扱説明書 / 施工説明書 | 27 |
| UA | Інструкції з використання / Інструкція по збірці | 28 |
| AR | دليل الاستخدام / تعليمات التجميع | 29 |
| TR | Kullanım kılavuzu / Montaj kılavuzu | 30 |
| HU | Használati útmutató / Szerelési útmutató | 31 |
| HE | הוראות שימוש / הוראות הרכבה | 32 |


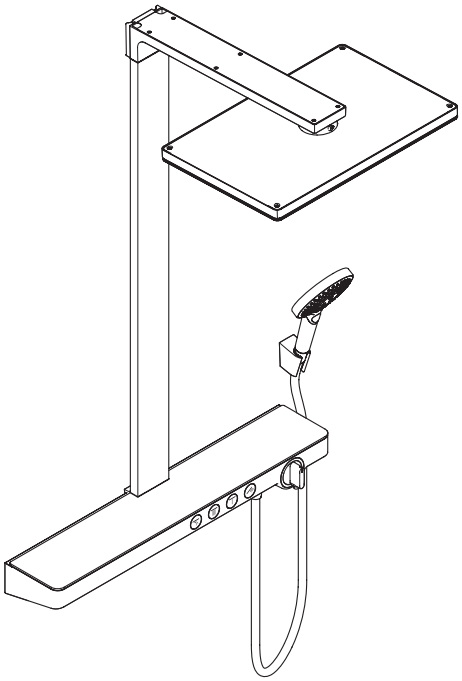

**Rainmaker Select 460 3jet Showerpipe**
27106400

## Sicherheitshinweise

⚠ Bei der Montage müssen zur Vermeidung von Quetsch- und Schnittverletzungen Handschuhe getragen werden.
⚠ Das Produkt darf nur zu Bade-, Hygiene- und Körperreinigungszwecken eingesetzt werden.
⚠ Der Kopfbrausearm ist nur für das Halten der Kopfbrause ausgelegt, er darf nicht mit weiteren Gegenständen belastet werden!
⚠ Kinder, sowie Erwachsene mit körperlichen, geistigen und / oder sensorischen Einschränkungen dürfen das Produkt nicht unbeaufsichtigt benutzen. Personen, die unter Alkohol- oder Drogeneinfluss stehen, dürfen das Produkt nicht benutzen.
⚠ Der Kontakt der Brausestrahlen mit empfindlichen Körperstellen (z. B. Augen) muss vermieden werden. Es muss ein ausreichender Abstand zwischen Brause und Körper eingehalten werden.
⚠ Das Produkt darf nicht als Haltegriff benutzt werden. Es muss ein separater Haltegriff montiert werden.
⚠ Große Druckunterschiede zwischen den Kalt- und Warmwasseranschlüssen müssen ausgeglichen werden.
⚠ Reinigen und entfernen Sie Kalkablagerungen an den Düsen regelmäßig. Werden Kalkablagerungen nicht entfernt, kann dies zu Glasbruch und damit verbundenen Schnittverletzungen führen. In geografischen Gebieten mit sehr kalkhaltigem Wasser muss der Duschkopf öfters gereinigt werden, damit Kalkablagerungen an den Düsen vermieden werden.

## Montagehinweise

- Vor der Montage muss das Produkt auf Transportschäden untersucht werden. Nach dem Einbau werden keine Transport- oder Oberflächenschäden anerkannt.
- Die Leitungen und die Armatur müssen nach den gültigen Normen montiert, gespült und geprüft werden.
- Die in den Ländern jeweils gültigen Installationsrichtlinien sind einzuhalten.
- Die in der Montageanleitung angegebenen Montagemaße sind ideal für Personen von ca. 1800 mm Körpergröße und müssen gegebenenfalls angepasst werden. Hierbei ist darauf zu achten, dass sich bei geänderter Montagehöhe die Mindesthöhe ändert und die Änderung der Anschlussmaße berücksichtigt werden müssen.
- Bei der Montage des Produktes durch qualifiziertes Fachpersonal ist darauf zu achten, dass die Befestigungsfläche im gesamten Bereich der Befestigung plan ist (keine vorstehenden Fugen oder Fliesenversatz), der Wandaufbau für eine Montage des Produktes geeignet ist und keine Schwachstellen aufweist.
- Der beigepackte Filtereinsatz muss eingebaut werden, um Schmutzeinspülungen aus dem Leitungsnetz zu vermeiden. Schmutzeinspülungen können die Funktion beeinträchtigen und/oder zu Beschädigungen an Funktionsteilen der Brause führen, für hieraus ergebende Schäden haftet Hansgrohe nicht.
- Das Produkt ist nicht für die Verwendung in Verbindung mit einem Dampfbad vorgesehen!

## Technische Daten

| | |
|---|---|
| Betriebsdruck: | max. 1 MPa |
| Empfohlener Betriebsdruck: | 0,1 - 0,5 MPa |
| Prüfdruck: | 1,6 MPa |
| | (1 MPa = 10 bar = 147 PSI) |
| Heißwassertemperatur: | max. 60°C |
| Anschlussmaße: | 150 mm |
| Anschlüsse G 1/2: | kalt rechts - warm links |
| Thermische Desinfektion: | 70°C / 4 min |
| Ablaufleistung: | >40 l/min |

- Eigensicher gegen Rückfließen
- Das Produkt ist ausschließlich für Trinkwasser konzipiert!

## Symbolerklärung

Kein essigsäurehaltiges Silikon verwenden!

max. ≈42°C **Safety Function** (siehe Seite 38)

Dank der Safety Function lässt sich die gewünschte Höchsttemperatur von z. B. max. 42 °C voreinstellen.

**Justierung** (siehe Seite 38)

Nach erfolgter Montage muss die Auslauftemperatur des Thermostaten überprüft werden. Eine Korrektur ist erforderlich wenn die an der Entnahmestelle gemessene Temperatur von der am Thermostaten eingestellten Temperatur abweicht.

**Wartung** (siehe Seite 40)

- Rückflussverhinderer müssen gemäß EN 806-5 regelmäßig in Übereinstimmung mit nationalen oder regionalen Bestimmungen auf ihre Funktion geprüft werden (mindestens einmal jährlich).
- Um die Leichtgängigkeit der Regeleinheit zu gewährleisten, sollte der Thermostat von Zeit zu Zeit auf ganz warm und ganz kalt gestellt werden.

**Maße** (siehe Seite 33)

**Demontage Griff** (siehe Seite 39)

**Durchflussdiagramm** (siehe Seite 33)

**Serviceteile** (siehe Seite 44)

**Sonderzubehör** (nicht im Lieferumfang enthalten)

Fliesenausgleichsscheibe #92679000 (siehe Seite 44)

**Reinigung** (siehe Seite 43)

**Bedienung** (siehe Seite 39)

**Prüfzeichen** (siehe Seite 43)

| Störung | Ursache | Abhilfe |
|---|---|---|
| Wenig Wasser | - Versorgungsdruck nicht ausreichend | - Leitungsdruck prüfen |
| | - Schmutzfangsieb der Regeleinheit verschmutzt | - Schmutzfangsiebe vor dem Thermostat und auf der Regeleinheit reinigen |
| | - Filtereinsatz der Brause verschmutzt | - Filtereinsatz zwischen Brause und Schlauch reinigen |
| Kreuzfluss, warmes Wasser wird bei geschlossener Armatur in die Kaltwasserleitung gedrückt oder umgekehrt | - Rückflussverhinderer verschmutzt / defekt | - Rückflussverhinderer reinigen ggf. austauschen |
| Auslauftemperatur stimmt nicht mit der eingestellten Temperatur überein | - Thermostat wurde nicht justiert | - Thermostat justieren |
| | - Zu niedrige Warmwassertemperatur | - Warmwassertemperatur erhöhen auf 42 °C bis 60 °C |
| Temperaturregelung nicht möglich | - Regeleinheit verkalkt | - Regeleinheit austauschen |
| | - Warm- und Kaltwasseranschlüsse wurden vertauscht | - Regeleinheit für vertauschte Anschlüsse #92373000 |
| Durchlauferhitzer schaltet bei Thermostatbetrieb nicht ein | - Schmutzfangsiebe verschmutzt | - Schmutzfangsiebe reinigen / austauschen |
| | - Rückflussverhinderer sitzt fest | - Rückflussverhinderer austauschen |
| | - Filtereinsatz der Brause verschmutzt | - Filtereinsatz zwischen Brause und Schlauch reinigen |
| Brause oder Auslauf tropft | - Schmutz oder Ablagerungen auf dem Dichtsitz, Absperroberteil beschädigt | - Absperroberteil reinigen bzw. austauschen |
| Es kommt kein Wasser bei manchen Verbrauchern | - Zuleitung falsch eingesteckt | - Zuleitungen richtig einstecken (siehe Seite 37) |



**Montage** (siehe Seite 34)

## Consignes de sécurité

⚠ Lors du montage, porter des gants de protection pour éviter toute blessure par écrasement ou coupure.
⚠ Le produit ne doit servir qu'à se laver et à assurer l'hygiène corporelle.
⚠ Le bras de la douchette n'est conçu que pour tenir la douchette et ne doit pas servir à la suspension d'autres objets !
⚠ Il est interdit aux enfants ainsi qu'aux adultes ayant des insuffisantes physiques, psychiques et/ou motoriques d'utiliser la douche sans surveillance. De même, il est interdit à des personnes sous influence d'alcool ou de drogues d'utiliser la douche.
⚠ Éviter le contact du jet de la douchette avec les parties sensibles du corps (telles par ex. que les yeux). Veiller à respecter un écart suffisant entre la douchette et le corps
⚠ Le produit ne doit pas servir de poignée. Monter pour cela une poignée séparée.
⚠ Il est conseillé d'équilibrer les pressions de l'eau chaude et froide.
⚠ Nettoyez et éliminez régulièrement les dépôts calcaires sur les buses. Si les dépôts calcaires ne sont pas éliminés, cela peut conduire au bris de verre et donc aux coupures. Dans les régions où l'eau est très calcaire, il faut nettoyer la pomme de douche plus souvent pour éviter les dépôts calcaires sur les buses.

## Instructions pour le montage

- Avant son montage, s'assurer que le produit n'a subi aucun dommage pendant le transport Après le montage, tout dommage de transport ou de surface ne pourra pas être reconnu.
- Les conduites et la robinetterie doivent être montés, rincés et contrôlés selon les normes en vigueur.
- Les directives d'installation en vigueur dans le pays concerné doivent être respectées.
- Les dimensions d'installation indiquées dans la notice de montage sont idéales pour des personnes d'une taille de 1800 mm environ et doivent être ajustées selon le cas. Tenir compte pour cela du fait qu'un changement de hauteur modifie la hauteur minimum et que la modification des cotes de raccord doit entrer en ligne de compte.
- Lors du montage de ce produit par du personnel qualifié, veiller à ce que la surface de fixation soit bien plane dans toute la zone de fixation (pas de dépassement de joints ou de déport de carreaux), à ce que le mur se prête au montage du produit et ne présente aucun point fragile.
- L' élément-filtre, pièce jointe, doit être installé pour éviter l' infiltration d' impuretés venant du réseau. Ceux-ci pourraient influencer le fonctionnement de ce produit et même endommager des pieces mobiles. Des réclamations à la suite de l'usage de la pomme de douche sans joint-tamis de hansgrohe ne peuvent pas faire partie de notre garantie.
- Le produit n'est pas prévu pour une utilisation en liaison avec un bain à vapeur

## Informations techniques

| | |
|---|---|
| Pression de service autorisée: | max. 1 MPa |
| Pression de service conseillée: | 0,1 - 0,5 MPa |
| Pression maximum de contrôle: | 1,6 MPa |
| | (1 MPa = 10 bar = 147 PSI) |
| Température d'eau chaude: | max. 60°C |
| Dimension d´arrivée: | 150 mm |
| Raccordement G 1/2: | froide à droite - chaude à gauche |
| Désinfection thermique: | 70°C / 4 min |
| Débit d'écoulement: | >40 l/min |

- Avec dispositif anti-retour
- Le produit est exclusivement conçu pour de l'eau potable!

## Description du symbole

Ne pas utiliser de silicone contenant de l'acide acétique!

max. ≈42°C **Safety Function** (voir pages 38)

Grâce à la fonction Safety, il est possible de prérégler la température maximale par exemple max. 42°C souhaitée.

**Etalonnage** (voir pages 38)

Le montage terminé, contrôler la température de l'eau puisée au mitigeur thermostatique. Un étalonnage est nécessaire si la température de l'eau mitigée mesurée au point de puisage diffère sensiblement de celle affichée sur le thermostat.

**Entretien** (voir pages 40)

- Les clapets anti-retour doivent être examinés régulièrement conformément à la norme EN 806-5 ou conformément aux dispositions nationales ou régionales quant à leur fonction (au moins une fois par an).
- Pour assurer le mouvement facile de l´élément thermostatique, le thermostat devrait être placé de temps en temps en position très chaude et très froide.

**Dimensions** (voir pages 33)

**Démontage poignée** (voir pages 39)

**Diagramme du débit** (voir pages 33)

**Pièces détachées** (voir pages 44)

**Accessoires en option** (ne fait pas partie de la fourniture)

cale de compensation #92679000 (voir pages 44)

**Nettoyage** (voir pages 43)

**Instructions de service** (voir pages 39)

**Classification acoustique et débit** (voir pages 43)

| Dysfonctionnement | Origine | Solution |
|---|---|---|
| Pas assez d´eau | - Pression d´alimentation insuffisante | - Contrôler la pression |
| | - Filtre de l´élément thermostatique encrassé | - Nettoyer les filtres devant le mitigeur thermostatique et sur la cartouche |
| | - élément-filtre de douchette encrassé | - Nettoyer le élément-filtre entre la douchette et le flexible |
| Circulation opposée, l´eau chaude est comprimée dans l´arrivée d´eau froide et vice versa avec robinet fermé | - Clapet anti-retour encrassé ou défectueux | - Nettoyer le clapet anti-retour ou le changer éventuellement |
| La température à la sortie ne correspond pas à la température de réglage | - Le thermostat n´a pas été réglé | - Régler le thermostat |
| | - Température d'eau chaude trop basse, pas d´eau froide | - Augmenter la température d´eau chaude entre 42°C et 60°C |
| Le réglage de la température n´est pas possible | - Cartouche thermostatique entartrée | - Changer la cartouche thermostatique |
| | - Les raccords d'eau chaude et d'eau froide ont été intervertis | - Unité de réglage pour raccords inversés #92373000 |
| Le chauffe-eau instantané ne s´allume pas lors de l´utilisation du thermostat | - Filtres encrassés | - Nettoyez / changez les filtres |
| | - Clapet anti-retour bloque | - Changez le clapet antiretour |
| | - élément-filtre de douchette encrassé | - Nettoyer le élément-filtre entre la douchette et le flexible |
| La douchette ou le bec verseur goutte | - De la saleté ou de l´incrustation sur le siège, mécanisme d´arrêt défectueux | - Nettoyez le mécanisme d´arrêt ou le changez éventuellement |
| Certains consommateurs ne sont pas alimentés en eau | - Conduite d'arrivée mal branchée | - Brancher correctement les conduites d'arrivée (voir pages 37) |

**Montage** (voir pages 34)

## Safety Notes

⚠ Gloves should be worn during installation to prevent crushing and cutting injuries.
⚠ The product may only be used for bathing, hygienic and body cleaning purposes.
⚠ The arm of the shower head is intended only to hold the shower head. Do not load it down with other objects!
⚠ Children as well as adults with physical, mental and/or sensoric impairments must not use this product without proper supervision. Persons under the influence of alcohol or drugs are prohibited from using this product.
⚠ Do not allow the streams of the shower touch sensitive body parts (such as your eyes). An adequate distance must be kept between the shower and you.
⚠ The product may not be used as a holding handle. A separate handle must be installed.
⚠ The hot and cold supplies must be of equal pressures.
⚠ Clean and remove limescale deposits in the nozzles regularly. Failure to remove limescale deposits can result in glass breakage and cuts. In geographical areas where the water contains more limescale, the shower head must be cleaned more regularly to avoid limescale deposits in the nozzles.

## Installation Instructions

- Prior to installation, inspect the product for transport damages. After it has been installed, no transport or surface damage will be honoured.
- The pipes and the fixture must be installed, flushed and tested as per the applicable standards.
- The plumbing codes applicable in the respective countries must be observed.
- The installation dimensions stated in these installation instructions are ideal for people of approximately 1800 mm in body height. The dimensions can be altered if required. In this case, pay attention to the fact that a change of installation height will also change the minimum height, and that the altered mounting dimensions must be taken into consideration.
- During installation of the product by qualified trained personnel, make sure that the entire fastening surface is even and smooth (no protruding seams or tile offset), that the finish of the wall is suitable to apply the product and has no weak points.
- The filter insert must be used to protect the shower against incoming dirt by pipework. Incoming dirt leads to defects or/and can damage parts of the shower; such caused faults voids all liability and guarantee claims.
- The product is not designed to be used with steam baths!

### Special information for UK

If installing this product with a pump, please be aware that it has to have negative head switching. This product will not function with a positive head pump.

## Technical Data

| | |
|---|---|
| Operating pressure: | max. 1 MPa |
| Recommended operating pressure: | 0,1 - 0,5 MPa |
| Test pressure: | 1,6 MPa |
| | (1 MPa = 10 bar = 147 PSI) |
| Hot water temperature: | max. 60°C |
| Centre distance: | 150 mm |
| Connections G 1/2: | cold right - hot left |
| Thermal disinfection: | 70°C / 4 min |
| Sequence power: | >40 l/min |

- Safety against backflow
- The product is exclusively designed for drinking water!

## Symbol description

Do not use silicone containing acetic acid!

max. ≈42°C **Safety Function** (see page 38)

The desired maximum temperature for example max. 42°C can be pre-set thanks to the safety function.

**Adjustment** (see page 38)

After the installation, the output temperature of the thermostat must be checked. A correction is necessary if the temperature measured at the output differs from the temperature set on the thermostat.

**Maintenance** (see page 40)

- The check valves must be checked regularly according to EN 806-5 in accordance with national or regional regulations (at least once a year).
- To guarantee the smooth running of the thermostat, it is necessary from time to time to turn the thermostat from total hot to total cold.

**Dimensions** (see page 33)

**Dismounting handle** (see page 39)

**Flow diagram** (see page 33)

**Spare parts** (see page 44)

**Special accessories** (order as an extra)

tile-matching-disk #92679000 (see page 44)

**Cleaning** (see page 43)

**Operation** (see page 39)

**Test certificate** (see page 43)

| Fault | Cause | Remedy |
|---|---|---|
| Insufficient water | - Supply pressure inadequate | - Check water pressure (If a pump has been installed check to see if the pump is working). |
| | - Regulator filter dirty | - Clean filter in front of the mixer and on the MTC-thermo cartridge |
| | - filter insert shower dirty | - Clean filter insert between shower and hose |
| Crossflow, hot water being forced into cold water pipe, or vice versa, when mixer is closed | - Backflow preventers dirty or leaking | - Clean backflow preventers, exchange if necessary |
| Spout temperature does not correspond with temperature set | - Thermostat has not been adjusted | - Adjust thermostat |
| | - Hot water temperature too low | - Increase hot water temperature to 42 °C to 60 °C |
| Temperature regulation not possible | - thermo cartridge calcified | - Exchange thermo cartridge |
| | - Hot and cold supplies are reversed | - Control unit for reversed connections #92373000 |
| Instantaneous heater didn't work with thermostat | - Filters are dirty | - Clean the filter / exchange filter |
| | - check valve hasn't moved back | - Exchange check valves |
| | - filter insert shower dirty | - Clean filter insert between shower and hose |
| Shower or spout dripping | - Dirt or sedimentation on valve seat, shut-off unit damaged | - Clean or exchange shut-off unit |
| No water from some consumers | - Supply pipes improperly connected | - Properly connect the supply pipes (see page 37) |



**Assembly** (see page 34)

## Indicazioni sulla sicurezza

⚠ Durante il montaggio, per pevitare ferite da schiacciamento e da taglio bisogna indossare guanti protettivi.
⚠ Il prodotto deve essere utilizzato esclusivamente per fare il bagno e per l'igiene del corpo.
⚠ Il braccio del soffione della doccia è progettato per sostenere solo quest'ultimo, non va sovraccaricato con altri oggetti!
⚠ I bambini e gli adulti affetti da menomazioni fisiche, psichiche e/o sensoriali devono utilizzare il sistema doccia solo sotto sorveglianza. Il prodotto non deve essere utilizzato da persone sotto l'effetto di droghe o alcolici.
⚠ Bisogna evitare il contatto fra il getto della doccia e parti del corpo delicate (ad es. gli occhi). Fra il soffione ed il corpo va mantenuta una distanza sufficiente.
⚠ Il prodotto non deve essere utilizzato come maniglia, questa deve essere montata separatamente.
⚠ Attenzione! Compensare le differenze di pressione tra i collegamenti dell'acqua fredda e dell'acqua calda.
⚠ Pulire e rimuovere regolarmente i depositi di calcare dai diffusori. La mancata rimozione dei depositi di calcare può causare la rottura del vetro e corrispondenti lesioni di taglio. Nelle aree geografiche con acqua molto calcarea, il soffione doccia deve essere pulito più spesso per evitare depositi di calcare sui diffusori.

## Istruzioni per il montaggio

- Prima del montaggio è necessario controllare che non ci siano stati danni durante il trasporto. Una volta eseguito il montaggio, non verranno riconosciuti eventuali danni di trasporto o delle superfici.
- Montare, lavare e controllare tubature e rubinetteria rispettando le norme correnti.
- Vanno rispettate le direttive di installazione nazionali vigenti nel rispettivo paese.
- Le quote di montaggio indicate nelle istruzioni di montaggio sono ideali per persone grandi circa 1800 mm e eventualmente vanno adattate. A ciò bisogna fare attenzione, che ad altezza di montaggio cambiata l'altezza minima necessaria indicata cambia e che bisogna considerare la modifica delle quote di collegamento.
- Per il montaggio del prodotto da personale specializzato qualificato bisogna fare attenzione, che la superficie di fissaggio, in tutto il campo di fissaggio, sia piana (nessuna giunzione sporgente o sfalsamento di piastrella), la costruzione della parete sia adatta al montaggio del prodotto e che non presenti alcun punto debole.
- Il filtro supplementare deve essere utilizzato per proteggere la doccia dai depositi di calcare. Tali impurita possono infatti causare difetti e/o danneggiare parti della doccia; in questo caso la Hansgrohe non risponde dei danni.
- Il prodotto non è predisposto per l'impiego in combinazione con un bagno a vapore.

## Dati tecnici

| | |
|---|---|
| Pressione d'uso: | max. 1 MPa |
| Pressione d'uso consigliata: | 0,1 - 0,5 MPa |
| Pressione di prova: | 1,6 MPa |
| | (1 MPa = 10 bar = 147 PSI) |
| Temperatura dell'acqua calda: | max. 60°C |
| Distanza di raccordo: | 150 mm |
| Raccordi G 1/2: | fredda a destra - calda a sinistra |
| Disinfezione termica: | 70°C / 4 min |
| Portata di scarico: | >40 l/min |

- Sicurezza antiriflusso
- Il prodotto è concepito esclusivamente per acqua potabile!

## Descrizione simbolo

Non utilizzare silicone contenente acido acetico!

max. ≈42°C **Safety Function** (vedi pagg. 38)

Grazie alla funzione antiscottature Safety la temperatura massima per esempio max. 42°C desiderata è facilmente regolabile.

**Taratura** (vedi pagg. 38)

Effettuata l'installazione del miscelatore termostatico bisogna controllare la temperatura di uscita. La taratura è necessaria quando la temperatura dell'acqua misurata sul punto di prelievo non corrisponde a quella fissata sul termostato.

**Manutenzione** (vedi pagg. 40)

- La valvola di non ritorno deve essere controllata regolarmente come da EN 806-5, secondo le normative nazionali e regionali (almeno una volta all'anno).
- Per garantire la scorrevolezza dell'elemento di regolazione, di tanto in tanto si dovrebbe regolare il termostatico passando da tutto caldo a tutto freddo.

**Ingombri** (vedi pagg. 33)

**Smontaggio maniglia** (vedi pagg. 39)

**Diagramma flusso** (vedi pagg. 33)

**Parti di ricambio** (vedi pagg. 44)

**Accessori speciali** (non contenuto nel volume di fornitura)

distanziali da piastrella #92679000 (vedi pagg. 44)

**Pulitura** (vedi pagg. 43)

**Procedura** (vedi pagg. 39)

**Segno di verifica** (vedi pagg. 43)

| Problema | Possibile causa | Rimedio |
|---|---|---|
| Scarsità d'acqua | - Pressione di erogazione insufficiente | - Provare la pressione di erogazione |
| | - Filtro dell'unità di regolazione sporco | - Pulire/sostituire i filtri |
| | - elemento di filtro della doccia sporca | - Pulire elemento di filtro tra doccia e flessibile |
| Flusso incrociato; l'acqua calda viene spinta nella tubatura acqua fredda a rubinetteria chiusa o viceversa | - Antiriflusso sporco o non ermetico | - Pulire o sostituire l'antiriflusso |
| La temperatura di erogazione diversa da quella impostata | - Il termostatico non è stato regolato | - Regolare il termostatico |
| | - Temperatura dell'acqua calda | - Aumentare la temperatura acqua calda tra 42 °C e 60 °C |
| Impossibile la regolazione temperatura | - Unità di regolazione piena di calcare | - Sostituire l'unità di regolazione |
| | - Gli attacchi acqua calda e acqua fredda sono stati scambiati | - Unità di regolazione per raccordi invertiti #92373000 |
| La caldaia istantanea non lavora con il termostato in funzione | - Filtri sporchi | - Pulire / sostituire i filtri |
| | - Valvola antiriflusso non funziona correttamentet | - Sostituire la valvola antiriflusso |
| | - elemento di filtro della doccia sporca | - Pulire elemento di filtro tra doccia e flessibile |
| Doccia / scarico gocciola | - Sporco o depositi nella sede della guarnizione, vitone di arresto danneggiato | - Pulire o sostituire il vitone di arresto |
| In alcune utenze non fuoriesce acqua | - Cavo di alimentazione inserito sbagliato | - Inserire correttamente i cavi di alimentazione (vedi pagg. 37) |

**Montaggio** (vedi pagg. 34)

## Indicaciones de seguridad

⚠ Durante el montaje deben utilizarse guantes para evitar heridas por aplastamiento o corte.
⚠ El producto solo debe ser utilizado para fines de baño, higiene y limpieza corporal.
⚠ El brazo del pulverizador de ducha solo está previsto para soportar el pulverizador de ducha y no debe cargarse con otros objetos!
⚠ Niños, así como adultos con limitaciones corporales, mentales y/o sensoriales no deben utilizar el sistema de duchas sin vigilancia. Personas que se encuentran bajo el efecto de alcohol o drogas, no deben utilizar el sistema de duchas.
⚠ Debe evitarse el contacto del chorro del pulverizador con partes sensibles del cuerpo (por ej. ojos). Debe mantenerse una distancia suficiente entre pulverizador y cuerpo.
⚠ El producto no debe ser utilizado como un elemento de sujeción. Debe montarse un elemento de sujeción separado.
⚠ Grandes diferencias de presión en servicio entre agua fría y agua caliente deben equilibrarse.
⚠ Limpie y retire con regularidad los sedimentos de cal en las boquillas. Si no se eliminan los sedimentos de cal puede romper el vidrio y ocasionar cortes. En zonas geográficas con agua muy dura hay que limpiar el cabezal de ducha con más frecuencia, para evitar los sedimentos de cal en las boquillas.

## Indicaciones para el montaje

- Antes del montaje se debe examinarse el producto contra daños de transporte. Después de la instalación no se reconoce ningún daño de transporte o de superficie.
- Los conductos y la grifería deben montarse, lavarse y comprobarse según las normas vigentes.
- Es obligatorio el cumplimiento de las directrices de instalación vigentes en el país respectivo.
- Las medidas indicadas en las instrucciones de montaje resultan ideales para personas de 1800 mm de altura, por lo que deberán ajustarse siempre que sea necesario. En este sentido, es importante tener en cuenta que, en caso de modificación de la altura de montaje, cambia la altura mínima y habrá que adaptar las medidas de conexión.
- Durante el montaje del producto, mediante personal especializado, se debe asegurar de que la superficie de sujeción en todo el área de la fijación sea plana (sin fugas o azulejos que sobresalgan), que la estructura del muro sea adecuada para el montaje del producto y que no presente puntos débiles.
- La inserción del filtro debe usarse para proteger la ducha de la suciedad proveniente de las tuberias. Debe colocarse entre el flexo y la ducha mural. Infiltraciones de suciedad deterioran el funcionamiento de la ducha mural y pueden causar daños en el interior de la misma que no están cubiertas por la garantía de Hansgrohe.
- ¡El producto no ha sido diseñado para uso en conexión con un baño de vapor!

## Datos técnicos

| | |
|---|---|
| Presión en servicio: | max. 1 MPa |
| Presión recomendada en servicio: | 0,1 - 0,5 MPa |
| Presión de prueba: | 1,6 MPa |
| | (1 MPa = 10 bar = 147 PSI) |
| Temperatura del agua caliente: | max. 60°C |
| Racores excéntricos: | 150 mm |
| Racores excéntricos G 1/2: | a la derecha frio - a la izquierda caliente |
| Desinfección térmica: | 70°C / 4 min |
| Capacidad de desagüe: | >40 l/min |

- Seguro contra el retorno
- El producto ha sido concebido exclusivamente para agua potable.

## Descripción de símbolos


No utilizar silicona que contiene ácido acético!



**Safety Function** (ver página 38)

Gracias al tope de temperatura se puede graduar la temperatura máxima por ejemplo max. 42°C.


**Ajuste** (ver página 38)

Después del montaje deberá comprobarse la temperatura del agua del termostato, en la salida del caño. Una corrección se efectuará siempre y cuando la temperatura del agua tomada a la salida del caño, no corresponda con la indicada en el volante del termostato.


**Mantenimiento** (ver página 40)

- Las válvulas anti-retorno tienen que ser controladas regularmente según la norma EN 806-5, en acuerdo con las regulaciones nacionales o regionales (una vez al año, por lo menos).
- Para garantizar el funcionamiento duradero del termostato, el mando del mismo debería girarse de vez en cuando del extremo frío al extremo caliente.


**Dimensiones** (ver página 33)


**Despiece Mando** (ver página 39)


**Diagrama de circulación** (ver página 33)


**Repuestos** (ver página 44)

**Opcional** (no incluido en el suministro)


Pieza desuplemento #92679000 (ver página 44)


**Limpiar** (ver página 43)


**Manejo** (ver página 39)


**Marca de verificación** (ver página 43)

| Problema | Causa | Solución |
|---|---|---|
| Sale poca agua | - presión insuficiente | - comprobar presión |
| | - filtro del termoelemento sucio | - Limpiar filtros en las uniones a las tomas de agua caliente y fría y en el cartucho termostático |
| | - elemento de filtro de la teleducha sucio | - Limpiar / Cambiar filtro entre flexo y teleducha |
| Flujo de agua cruzada agua caliente entra en la tubería del agua fría o al revés | - válvula antirretorno sucia o pierde | - limpiar / cambiar válvula |
| Temperatura del agua no corresponde a lo marcado | - termostato no ha sido ajustado | - ajustar termostato |
| | - Temperatura del agua caliente demasiado baja | - aumentar temperatura del agua caliente a 42° - 60° C. |
| No es posible regular la temperatura | - Termoelemento calcificado o desgastado | - cambiar termoelemento |
| | - Las conexiones de agua caliente y fría están cambiadas. | - Unidad de regulación para conexiones intercambiadas #92373000 |
| Calentador instantáneo no se enciende cuando el termostato mezcla agua caliente con agua fría | - Filtros sucios | - limpiar/cambiar filtros |
| | - válvula anti-retorno cerrada | - cambiar válvula anti-retorno |
| | - elemento de filtro de la teleducha sucio | - Limpiar / Cambiar filtro entre flexo y teleducha |
| Pierde permanentemente agua por el caño | - Suciedad / Sedimentaciones en el asiento de la llave, o llave dañada | - Limpiar/Cambiar llave de paso |
| No llega agua a algunos consumidores | - Instalación errónea del tubo de alimentación | - Instalar correctamente los tubos de alimentación (ver página 37) |



**Montaje** (ver página 34)

## Veiligheidsinstructies

⚠ Bij de montage moeten ter voorkoming van knel- en snijwonden handschoenen worden gedragen.
⚠ Het product mag alleen voor het wassen, hygiënische doeleinden en voor de lichaamreiniging worden gebruikt.
⚠ De arm van de hoofddouche is uitsluitend voor het vasthouden van de hoofddouche bedoeld en mag niet met verdere voorwerpen worden belast!
⚠ Kinderen en volwassenen met lichamelijke, geestelijke en/of sensorische beperkingen mogen het douchesysteem niet zonder toezicht gebruiken. Personen onder invloed van alcohol of drugs mogen het douchesysteem niet gebruiken.
⚠ Het contact van de douchestraal met gevoelige lichaamsdelen (bijv. ogen) moet worden voorkomen. Er moet voldoende afstand tussen douche en lichaam aangehouden worden.
⚠ Het product mag niet als handgreep worden gebruikt. Er moet een aparte handgreep gemonteerd worden.
⚠ Grote drukverschillen tussen de koud- en warmwatertoevoer dienen vermeden te worden.
⚠ Reinig en verwijder kalkafzettingen aan de sproeiers regelmatig. Als kalkafzettingen niet worden verwijderd kan dit gebroken glas en daardoor snijwonden veroorzaken. In geografische gebieden met zeer hard water moet de douchekop vaker worden gereinigd zodat kalkafzettingen aan de sproeiers worden voorkomen.

## Montage-instructies

- Vóór de montage moet het product gecontroleerd worden op transportschade. Na de inbouw wordt geen transport- of oppervlakteschade meer aanvaard.
- De leidingen en armaturen moeten gemonteerd, gespoeld en gecontroleerd worden volgens de geldige normen.
- De in de overeenkomstige landen geldende installatierichtlijnen moeten nageleefd worden.
- De in de handleiding aangegeven montagematen richten zich op personen van ca. 1800 mm groot en moeten indien nodig aangepast worden. Daarbij moet in acht genomen worden dat bij een gewijzigde montagehoogte ook de minimumhoogte verandert en dat de aansluitmaten overeenkomstig moeten worden aangepast.
- Bij de montage van het product door gekwalificeerd vakpersoneel moet erop gelet worden dat het montagevlak in het volledige bereik van de bevestiging vlak is (geen uitstekende voegen of verspringende tegels), dat de wand geschikt is voor de montage van het product en geen zwakke plaatsen vertoont.
- De bijgeleverde filter moet ingebouwd worden om uit de leidingen tegen te houden. Vuil uit de leidingen kan de werking van de hoofddouche negatief beïnvloeden en/of de hoofddouche beschadigen. Voor deze schade is Hansgrohe niet verantwoordelijk.
- Het product is niet voorzien voor gebruik in combinatie met een stoombad!

## Technische gegevens

| | |
|---|---|
| Werkdruk: max. | max. 1 MPa |
| Aanbevolen werkdruk: | 0,1 - 0,5 MPa |
| Getest bij: | 1,6 MPa |
| | (1 MPa = 10 bar = 147 PSI) |
| Temperatuur warm water: | max. 60°C |
| Aansluitmaten: | 150 mm |
| Aansluitingen G 1/2: | koud rechts - warm links |
| Thermische desinfectie: | 70°C / 4 min |
| Afvoercapaciteit: | >40 l/min |

- Beveiligd tegen terugstromen
- Het product is uitsluitend ontworpen voor drinkwater!

## Symboolbeschrijving

Gebruik geen zuurhoudende silicone!

max. ≈42°C **Safety Function** (zie blz. 38)

Dankzij de Safety Function kan de gewenste maximale temperatuur van bijv. max. 42°C van te voren worden ingesteld.

**Instellen** (zie blz. 38)

Na montage dient de uitstroomtemperatuur van de thermostaat gecontroleerd te worden. Een correctie is noodzakelijk als de aan het tappunt gemeten temperatuur afwijkt van de op de thermostaat ingestelde temperatuur.

**Onderhoud** (zie blz. 40)

- Keerkleppen moeten volgens EN 806-5 regelmatig en volgens plaatselijk geldende eisen op het funktioneren gecontroleerd worden. (Tenminste een keer per jaar)
- Om het soepel lopen van de regeleenheid te garanderen moet de thermostaat van tijd tot tijd op heel koud en heel warm worden ingesteld.

**Maten** (zie blz. 33)

**Demontage greep** (zie blz. 39)

**Doorstroomdiagram** (zie blz. 33)

**Service onderdelen** (zie blz. 44)

**Toebehoren** (behoort niet tot het leveringspakket)

opvulschijf #92679000 (zie blz. 44)

**Reinigen** (zie blz. 43)

**Bediening** (zie blz. 39)

**Keurmerk** (zie blz. 43)

| Storing | Oorzaak | Oplossing |
|---|---|---|
| Weinig water | - Druk te laag | - Druk controleren |
| | - Vuilzeef van thermo-element verstopt | - Vuilvangzeefjes en zeefjes van regeleenheid reinigen |
| | - filter handdouche verstopt | - Filter handdouche reinigen |
| Kruisstroom, warm water stroomt in gesloten toestand in koud water leiding of omgekeerd | - Terugslagkleppen vervuild of defect | - Terugslagkleppen reinigen dan wel uitwisselen |
| Uitstroomtemperatuur komt niet met ingestelde temperatuur overeen | - Thermostaat niet ingesteld | - Thermostaat instellen |
| | - Temperatuur van warm water te laag | - Warmwater toevoer verhogen min. 42°C naar 60°C |
| Temperatuur niet regelbaar | - regeleenheid verkalkt | - regeleenheid uitwisselen |
| | - Warm- en koudwateraansluitingen werden verwisseld. | - Regeleenheid voor verwisselde aansluitingen #92373000 |
| Doorstroomtoestel schakelt tijdens gebruik van thermostaat niet in | - Vuilzeef verstopt | - Vuilvangzeef reinigen / uitwisselen |
| | - Terugslagklep zit vast | - Terugslagklep uitwisselen |
| | - filter handdouche verstopt | - Filter handdouche reinigen |
| Douche/uitloop lekt | - Vuil of verkalking op de zitting, bovendeel beschadigd | - Bovendeel reinigen of omstelling uitwisselen |
| Er komt geen water bij bepaalde verbruikers | - Toevoerleiding is verkeerd aangesloten | - Toevoerleidingen correct aansluiten (zie blz. 37) |

**Montage** (zie blz. 34)

## Sikkerhedsanvisninger

⚠ Ved monteringen skal der bruges handsker for at undgå kvæstelser og snitsår.
⚠ Produktet må kun bruges til bade-, hygiejne og kropsrengøringsformål.
⚠ Stangen til hovedbruseren er kun beregnet til at holde hovedbruseren. Den må ikke belastes med andre genstande!
⚠ Børn som også voksne med fysiske, mentale og / eller sensoriske begrænsninger må ikke bruge brusersystemet uden opsyn. Personer som er under indflydelse af alkohol eller narkotika må ikke bruge brusersystemet.
⚠ Bruserstrålens kontakt med sensitive områder (f.eks. øjne) skal undgås. Der skal være en tilstrækkelig afstand mellem bruseren og kroppen.
⚠ Produktet må ikke bruges som håndtag. Der skal monteres et separat håndtag.
⚠ Større trykforskelle mellem koldt og varmt vand bør udjævnes.
⚠ Rengør og fjern kalkaflejringer fra dyserne regelmæssigt. Hvis kalkaflejringer ikke fjernes, kan det føre til, at glasset går i stykker, og at du skærer sig. I geografiske områder med meget kalkholdigt vand skal brusehovedet rengøres oftere for at undgå kalkaflejringer på dyserne.

## Monteringsanvisninger

- Før monteringen skal produktet kontrolleres for transportskader. Efter monteringen godkendes transportskader eller skader på overfladen ikke længere.
- Ledningerne og armaturerne skal monteres, skylles og kontrolleres iht. de gældende standarder.
- Installationsbestemmelserne, der gælder i det enkelte land, skal overholdes.
- Målene i monteringsanvisningen er ideal til personer med en størrelse på 1800 mm og skal i givet fald tilpasses. Herved skal der tages hensyn til, at den mindste højde i tilfælde af en ændret monteringshøjde ændres og at der skal tages hensyn til de ændrede tilslutningsmål.
- Ved montering af produktet igennem kvalificerede fagfolk skal der holdes øje med, at fastgørelsesoverfladen er plan i alle områder hvor produktet monteres (ingen fremragende fuger eller fliseforskydninger), at væggene er velegnet til monteringen af produktet og ikke har svare områder.
- Den vedlagte filterindsats skal monteres for at forhindre at der kommer smuds i bruseren fra rørsystemet. Indskyllet snavs kan have indflydelse på bruserens funktion og/eller føre til beskadigelser på bruserens funktionsdele.
- Dette produkt er ikke beregnet til anvendelse i forbindelse med et dampbad!

## Tekniske data

| | |
|---|---|
| Driftstryk: | max. 1 MPa |
| Anbefalet driftstryk: | 0,1 - 0,5 MPa |
| Prøvetryk: | 1,6 MPa |
| | (1 MPa = 10 bar = 147 PSI) |
| Varmtvandstemperatur: | max. 60°C |
| Tilslutningsmål: | 150 mm |
| Tilslutninger G 1/2: | Koldt højre - varmt venstre |
| Termisk desinfektion: | 70°C / 4 min |
| Afløbskapacitet: | >40 l/min |

- Med indbygget kontraventil
- Produktet er udelukkende beregnet til drikkevand!

## Symbolbeskrivelse

Der må ikke benyttes eddikesyreholdig silikone!

max. ≈42°C **Safety Function** (se s. 38)

Takket være Safety varmtvands-begrænsningen kan maksimaltemperaturen forudindstilles eksempel max. 42°C.

**Forindstilling** (se s. 38)

Efter monteringen skal termostatens udløbstemperatur kontrolleres. Såfremt den målte vandtemperatur afviger fra den på termostaten viste forindstilling er en korrigering af skalagrebet nødvendig.

**Service** (se s. 40)

- Ifølge EN 806-5 skal gennemstrømningsbegrænsere i overenstemmelse med nationale regler afprøves regelmæssigt (mindst en gang om året).
- For at sikre optimal funktion af termostaten, bør termostaten fra tid til anden motioneres (stilles skiftevis helt varm og helt kold).

**Målene** (se s. 33)

**Afmontere Greb** (se s. 39)

**Gennemstrømningsdiagram** (se s. 33)

**Reservedele** (se s. 44)

**Specialtilbehør** (ikke med i leveringsomfang)

Afstandsskive #92679000 (se s. 44)

**Rengøring** (se s. 43)

**Brugsanvisning** (se s. 39)

**Godkendelse** (se s. 43)

| Fejl | Årsag | Hjælp |
|---|---|---|
| For lidt vand | - Forsyningstrykket er ikke højt nok | - Afprøv forsyningstrykket |
| | - Smudsfangsien er snavset | - Rengør smudsfangsi foran termsotaten og på termostatelementet |
| | - Filterindsats bruser er snavset | - Rengør sien filterindsats bruser og slange |
| Kryds-flow, varmt vand i koldtvandsledningen og omvendt | - Kontraventilen er snavset eller utæt. | - Rengør kontraventilen eller udskift den evt. |
| Udløbstemperaturen stemmer ikke overens med den indstillede temperatur | - Termostaten er ikke justeret | - Juster termostatenI |
| | - For lav varmtvands-temperatur | - Forhøj varmtvands-temperaturen fra 42°C til 60°C |
| Temperaturregulering ikke mulig | - katuschen er tilkalket | - Udskift katuschen |
| | - Varmt- og koldvandstilslutningerne blev byttet om | - Reguleringsenhed til ombyggede tilslutninger #92373000 |
| Vandvarmeren går ikke i gang ved aktivering af termostat | - Smudsfangsien er snavset | - Rengør/udskift smudsfangsi |
| | - Kontraventilen hænger | - Udskift kontraventil |
| | - Filterindsats bruser er snavset | - Rengør sien filterindsats bruser og slange |
| Bruser/kartud drypper | - Snavs eller kalk på pakningen, beskadiget afspærringsventil | - Rengør afspærrings-ventil eller udskift evt. |
| Der kommer ikke noget vand ved mange forbrugere | - Tilledning blev tilsluttet forkert | - Tilslut tilledninger korrekt (se s. 37) |



**Montering** (se s. 34)

## Avisos de segurança

⚠ Durante a montagem devem ser utilizadas luvas de protecção, de modo a evitar ferimentos resultantes de entalamentos e de cortes.
⚠ O produto só pode ser utilizado para fins de higiene pessoal.
⚠ O braço do chuveiro foi concebido apenas para servir de apoio à cabeça do chuveiro, pelo que não pode ser sujeito a cargas de objectos adicionais!
⚠ Crianças e adultos com deficiências motoras, mentais e/ou sensoriais não podem utilizar o sistema de duche sem monitorização. Pessoas que estejam sob a influência de álcool ou drogas não podem utilizar o sistema de duche.
⚠ Deve-se evitar o contacto dos jactos de água com partes do corpo sensíveis (p. ex. olhos). É necessário manter uma distância suficiente entre o chuveiro e o corpo.
⚠ O produto não pode ser utilizado como pega de apoio. Tem que ser montada uma pega separada.
⚠ Grandes diferenças entre as pressões das águas quente e fria devem ser compensadas.
⚠ Limpar e remover regularmente os depósitos de calcário dos bocais. Se os depósitos de calcário não forem removidos, isso pode resultar na quebra de vidros e, consequentemente, em ferimentos por corte. Em zonas geográficas com água muito calcária, o chuveiro tem de ser limpo com mais frequência para evitar a formação de depósitos de calcário nos bocais.

## Avisos de montagem

- Antes da montagem deve-se controlar o produto relativamente a danos de transporte. Após a montagem não são aceites quaisquer danos de transporte ou de superfície.
- As tubagens e a torneira têm que ser montadas, enxaguadas e verificadas de acordo com as normas em vigor.
- A prescrições de instalação válidas nos respetivos países devem ser respeitadas.
- As dimensões de montagem indicadas nas instruções de montagem são ideais para pessoas com uma altura aprox. 1800 mm e têm que ser eventualmente adaptadas. Neste contexto deve ter-se em atenção que alterações na altura de montagem obrigam a alterações na altura mínima, bem como alterações nas dimensões de ligação.
- Durante a montagem efectuada por técnicos qualificados deve ter-se em atenção que a superfície de fixação seja plana em toda a sua extensão (sem juntas ou ladrilhos salientes), que a estrutura da parede seja adequada para a montagem do produto e que não apresente pontos fracos.
- O filtro de inserção deve ser utilizado para proteger o chuveiro de areias e resíduos provenientes da tubagem. Resíduos e areias podem danificar componentes, ou provocar mau funcionamento do chuveiro; as avarias assim provocadas anulam a nossa respons abilidade e anulam a nossa garantia.
- O produto não foi concebido para utilização em combinação com um banho de vapor!

### Eliminação

O papel e o cartão, bem como o plástico, devem ser eliminados separadamente nos sistemas de eliminação previstos para estes materiais.

## Dados Técnicos

| | |
|---|---|
| Pressão de funcionamento: | max. 1 MPa |
| Pressão de func. recomendada: | 0,1 - 0,5 MPa |
| Pressão testada: | 1,6 MPa |
| | (1 MPa = 10 bar = 147 PSI) |
| Temperatura da água quente: | max. 60°C |
| Distância entre eixos: | 150 mm |
| Ligações G 1/2: | fria à direita - quente à esquerda |
| Desinfecção térmica: | 70°C / 4 min |
| Capacidade de escoamento: | >40 l/min |

- Função anti-retorno e anti-vácuo
- Este produto foi única e exclusivamente concebido para água potável!

## Descrição do símbolo


Não utilizar silicone que contenha ácido acético!



**Safety Function** (ver página 38)

Graças à função de segurança pode-se regular a temperatura máxima por exemplo max. 42°C.


**Afinação** (ver página 38)

É necessária correcção se a temperatura medida no ponto de saída diferir da temperatura marcada na escala.


**Manutenção** (ver página 40)

- As válvulas anti-retorno devem ser verificadas regularmente de acordo com a EN 806-5 segundo os regulamentos nacionais ou regionais (pelo menos uma vez por ano).
- Para garantir um funcionamento suave do elemento termostático é necessário de vez em quando rodar totalmente o manípulo da termostática da posição quente para a fria.


**Medidas** (ver página 33)


**Desmontar Manípulo** (ver página 39)


**Fluxograma** (ver página 33)


**Peças de substituição** (ver página 44)

**Acessórios especiais** (não incluído no volume de fornecimento)


Arruela espaçadora #92679000 (ver página 44)


**Limpeza** (ver página 43)


**Funcionamento** (ver página 39)


**Marca de controlo** (ver página 43)

| Falha | Causa | Solução |
|---|---|---|
| Água insuficiente | - Pressão não adequada | - Verificar a pressão da água |
| | - Filtro do regulador sujo | - Limpar o filtro nas ligações de água e no cartucho termostático |
| | - Filtro do vedante do chuveiro sujo | - Limpar o filtro entre o chuveiro e o tubo flexível |
| Fluxos cruzados, água quente a ser forçada a entrar no tubo da água fria, ou vice-versa, quando a misturadora está fechada. | - Válvula anti-retorno suja ou com fugas | - Limpar a válvula antiretorno, substitua se necessário |
| A temperatura da água não corresponde à temperatura seleccionada | - A misturadora termos tática não foi ajustada | - Ajustar a misturadora termostática |
| | - Temperatura da água quente muito baixa | - Aumentar a temperatura da água quente para 42°C a 60°C. |
| Não é possível regular a temperatura | - Regulador da temperatura calcificado | - Limpar regulador da temperatura |
| | - As ligações da água quente e fria foram trocadas | - Unidade de regulação para ligações trocadas #92373000 |
| Esquentador não funciona com a termostática | - Filtro sujo | - Limpar / trocar o filtro |
| | - Válvula anti-retorno está presa | - Trocar a válvula anti-retorno |
| | - Filtro do vedante do chuveiro sujo | - Limpar o filtro entre o chuveiro e o tubo flexível |
| Duche/bica a pingar | - Sujidade ou sedimentação no assento da válvula | - Limpar ou substituir a unidade de corte |
| A água não chega a alguns consumidores | - Linha mal conectada | - Conectar corretamente as linhas adutoras (ver página 37) |

**Montagem** (ver página 34)

## Wskazówki bezpieczeństwa

⚠ Aby uniknąć zranień na skutek zgniecenia lub przecięcia, podczas montażu należy nosić rękawice ochronne.
⚠ Produkt może być używany tylko do kąpieli, higieny i czyszczenia ciała.
⚠ Ramię prysznica jest przystosowane do trzymania głowicy prysznica i nie może być obciążane innymi przedmiotami!
⚠ Zarówno dzieci, jak i dorośli z fizycznymi, psychicznymi i/lub sensorycznymi ograniczeniami nie mogą korzystać z prysznica bez opieki. Osoby znajdujące się pod wpływem alkoholu lub narkotyków nie mogą korzystać z prysznica.
⚠ Należy unikać kontaktu strumienia wypływającego z głowicy z wrażliwymi częściami ciała (np. oczami). Należy zachowywać odpowiednią odległość pomiędzy głowicą a ciałem.
⚠ Produktu nie wolno używać jako uchwytu do trzymania się. Należy zamontować osobny uchwyt.
⚠ Znaczne różnice ciśnień na dopływach ciepłej i zimnej wody muszą zostać wyrównane.
⚠ Regularnie czyść dysze i usuwaj z nich osady z kamienia. Jeśli osady z kamienia nie będą usuwane, skutkiem może być pęknięcie szkła i związane z tym rany cięte. W regionach geograficznych z wodą zawierającą bardzo duże ilości kamienia głowica prysznicowa musi być czyszczona częściej, aby zapobiec odkładaniu się kamienia na dyszach.

## Wskazówki montażowe

- Przed montażem należy skontrolować produkt pod kątem szkód transportowych. Po montażu nie widać żadnych szkód transportowych ani szkód na powierzchni.
- Przewody i armatura muszą być montowane, płukane i kontrolowane według obowiązujących norm.
- Należy przestrzegać wytycznych instalacyjnych obowiązujących w danym kraju.
- Wymiary montażowe podane w instrukcji montażowej są idealne dla osób o wzroście sięgającym ok. 1800 mm i w razie konieczności należy je dostosować. Należy przy tym zwrócić uwagę na fakt, iż przy zmienionej wysokości montażu zmienia się minimalna wysokość, a także ulegają zmianie wymiary przyłączy.
- Montaż produktu musi być wykonany przez wykwalifikowanego fachowca. Powierzchnia w miejscu montażu musi być równa (bez uskoków wzgl. wzajemnie przesuniętych płytek). Ściana w miejscu montażu musi być stabilna. Dołożone w komplecie śruby i kołki rozporowe są przeznaczone do betonu.
- Dołożony do opakowania filtr musi zostać zamontowany, jej zabezpieczeniu przed zabrudzeniami z rur. Zanieczyszczenia mogą prowadzić do nieprawidłowego działania prysznicu lub spowodować jego uszkodzenie, za tak powstałe uszkodzenia Hansgrohe nie przejmuje odpowiedzialności.
- Produkt nie jest przewidziany do zastosowania w łaźni parowej!

## Dane techniczne

| | |
|---|---|
| Ciśnienie robocze: | maks. 1 MPa |
| Zalecane ciśnienie robocze: | 0,1 - 0,5 MPa |
| Ciśnienie próbne: | 1,6 MPa (1 MPa = 10 bary = 147 PSI) |
| Temperatura wody gorącej: | maks. 60°C |
| Wymiary przyłącza: | 150 mm |
| Przyłącza G 1/2: | Zimna z prawej - Ciepła z lewej |
| Dezynfekcja termiczna: | 70°C / 4 min |
| Wydajność odpływu: | >40 l/min |

- Zabezpieczony przed przepływem zwrotnym
- Produkt przeznaczony wyłącznie do wody pitnej!

## Opis symbolu

Nie stosować silikonów zawierających kwas octowy!

max. ≈42°C **Safety Function** (patrz strona 38)

Dzięki funkcji zabezpieczającej można przestawić żądaną maksymalną temperaturę np. na maks. 42°C.

**Ustawianie** (patrz strona 38)

Po ukończeniu montażu należy sprawdzić temperaturę ciepłej wody na wylocie z termostatu. Korekta będzie konieczna wtedy, gdy zmierzona temperatura na wylocie różni się od temperatury nastawionej na termostacie.

**Konserwacja** (patrz strona 40)

- Zgodnie z normą EN 806-5, krajowymi i miejscowymi przepisami, działanie zabezpieczeń przed przepływem zwrotnym musi być kontrolowane (przynajmniej raz w roku).
- Aby zachować łatwość obsługi termostatu, od czasu do czasu należy go przekręcić na całkiem zimną i na całkiem ciepłą wodę.

**Wymiary** (patrz strona 33)

**Demontaż Uchwyt** (patrz strona 39)

**Schemat przepływu** (patrz strona 33)

**Części serwisowe** (patrz strona 44)

**Wyposażenie specjalne** (Nie jest częścią dostawy)

Podkładka do wyrównania płytek ceramicznych #92679000 (patrz strona 44)

**Czyszczenie** (patrz strona 43)

**Obsługa** (patrz strona 39)

**Znak jakości** (patrz strona 43)

| Usterka | Przyczyna | Pomoc |
|---|---|---|
| Mała ilość wody | - Zbyt niskie ciśnienie zasilające | - Sprawdzić ciśnienie w instalacji |
| | - Zabrudzone sitko przy wkładzie termostatycznym | - Wyczyścić sitka przed termostatem i we wkładzie termostatycznym |
| | - Zabrudzona uszczelka wkładką filtra w prysznicu | - Oczyścić uszczelkę z wkładką filtra pomiędzy prysznicem a wężem |
| Przepływ krzyżowy, woda ciepła przy zamkniętej armaturze wpływa do przewodu wody zimnej lub odwrotnie | - Zabrudzone / uszkodzone zabezpieczenie przed przepływem zwrotnym | - Wyczyścić wzgl. wymienić zabezpieczenie przed przepływem zwrotnym |
| Temperatura wody nie zgadza się z ustawioną wartością | - Termostat nie został wyregulowany | - Przeprowadzić regulację termostatu |
| | - Za niska temperatura ciepłej wody | - Podwyższyć temperaturę wody ciepłej na 42°C do 60°C |
| Brak możliwości regulacji temperatury | - Wkład termostatyczny zakamieniony | - Wymienić wkład termostatyczny |
| | - Przyłącza ciepłej i zimnej wody zostały zamienione | - Jednostka sterująca do zamienionych przyłączy #92373000 |
| Po otwarciu armatury nie załącza się podgrzewacz przepływowy | - Zabrudzone sitka | - Oczyścić/ wymienić sitka |
| | - Zablokowane zabezpieczenie przed przepływem zwrotnym | - Wymienić zabezpieczenie przed przepływem zwrotnym |
| | - Zabrudzona uszczelka wkładką filtra w prysznicu | - Oczyścić uszczelkę z wkładką filtra pomiędzy prysznicem a wężem |
| Wyciekająca woda z główki prysznicowej lub wylewki | - Brud lub osady na gnieździe uszczelniającym, uszkodzenie górnego elementu zamykającego | - Oczyścić lub. wymienić element zamykający |
| Do niektórych odbiorników woda nie dochodzi | - Niewłaściwie włożony przewód doprowadzający | - Właściwie włożyć przewody doprowadzające (patrz strona 37) |

**Montaż** (patrz strona 34)

## Bezpečnostní pokyny

⚠ Pro zabránění řezným zraněním a pohmožděninám je nutné při montáži nosit rukavice.
⚠ Produkt smí být používán pouze ke koupání a za účelem tělesné hygieny.
⚠ Držák sprchové hlavice je dimenzován pouze pro držení sprchové hlavice a nesmí se zatěžovat dalšími předměty!
⚠ Děti a dospělé osoby s tělesným, duševním a / nebo smyslovým postižením nesmí produkt používat bez dozoru. Osoby pod vlivem alkoholu nebo drog nesmí produkt používat.
⚠ Je nutné zabránit kontaktu vodních paprsků sprchy s měkkými částmi těla (např. očima). Je nutné dodržovat dostatečný odstup mezi sprchou a tělem.
⚠ Produkt nesmí být používán jako madlo. Je nutné namontovat samostatné madlo.
⚠ Je nutné vyrovnat velké rozdíly tlaku mezi přípoji studené a teplé vody.
⚠ Pravidelně čistěte a odstraňujte usazeniny vodního kamenu na tryskách. Pokud nejsou usazeniny vodního kamenu odstraňovány, může to způsobit prasknutí skla a s tím spojená řezná poranění V geografických oblastech s velmi velkým obsahem vápence ve vodě je nutné čistit sprchovou hlavici častěji, aby se zabránilo usazeninám vodního kamene na tryskách.

## Pokyny k montáži

- Před montáží je třeba produkt zkontrolovat, zda nebyl při transportu poškozen. Po zabudování nebudou uznány žádné škody způsobené transportem nebo poškození povrchu.
- Vedení a armatura musí být namontovány, propláchnuty a otestovány podle platných norem.
- Je třeba dodržovat montážní pravidla platné v dané zemi.
- Montážní rozměry uvedené v návodu pro montáž jsou ideální pro osoby s výškou postavy přibližně 1800 mm a v případě potřeby je nutné je přizpůsobit. Při tom je zapotřebí dbát nato, že se při změněné výšce montáže změní požadovaná minimální výška a že je třeba brát ohled na připojovací rozměry.
- Při montáži produktu kvalifikovanou osobou je třeba dbát na to, aby byla upevňovací plocha v celé oblasti upevnění rovná (žádné vyčnívající spáry nebo zapuštění obkladů), aby struktura stěny byla vhodná pro montáž produktu a neměla žádná slabá místa.
- Do přívodu musí být zabudováno se sprchou dodávané sítko, aby zachycovalo nečistoty vyplavené z vodovodní sítě. Vyplavené nečistoty mohou ovlivnit funkci sprchy a nebo mohou vést i k jejímu poškození. Na takto vzniké škody se nevztahuje záruka firmy Hansgrohe.
- Výrobek není určen k použití ve spojení s parní lázní!

## Technické údaje

| | |
|---|---|
| Provozní tlak: | max. 1 MPa |
| Doporučený provozní tlak: | 0,1 - 0,5 MPa |
| Zkušební tlak: | 1,6 MPa |
| | (1 MPa = 10 bar = 147 PSI) |
| Teplota horké vody: | max. 60°C |
| Rozteč připojení: | 150 mm |
| Přípoje G 1/2: | studená vpravo - teplá vlevo |
| Tepelná desinfekce: | 70°C / 4 min |
| Výkon odtoku: | >40 l/min |

- Vlastní jištění proti zpětnému nasátí.
- Výrobky Hansgrohe jsou vhodné pro přímý kontakt s pitnou vodou.

## Popis symbolů

Nepoužívat silikon s obsahem kyseliny octové!

max. ≈42°C **Safety Function** (viz strana 38)

Díky Safety Function je možné předem nastavit nejvyšší požadovanou teplotu, např. max. 42°C.

**Nastavení** (viz strana 38)

Po ukončení montáže se musí zkontrolovat teplota vody vytékající z termostatu. Pokud se teplota změřená v místě odběru liší od teploty nastavené na termostatu, je nutné provést korekci.

**Údržba** (viz strana 40)

- U zpětných ventilů se musí podle EN 806-5 v souladu s národními nebo regionálními předpisy testovat jejich funkčnost (alespoň jednou ročně).
- Aby byl zajištěn lehký chod regulační jednotky, měl by se termostat čas od času nastavit na úplně horkou a úplně studenou vodu.

**Rozmìry** (viz strana 33)

**Demontáž rukojeť** (viz strana 39)

**Diagram průtoku** (viz strana 33)

**Servisní díly** (viz strana 44)

**Zvláštní příslušenství** (není součástí dodávky)

destička pro vyrovnání obkladů #92679000 (viz strana 44)

**Čištění** (viz strana 43)

**Ovládání** (viz strana 39)

**Zkušební značka** (viz strana 43)

| Porucha | Příčina | Odstranění |
|---|---|---|
| Málo vody | - Nízký tlak v přívodu. | - Zkontrolovat tlak v potrubí |
| | - Zanesený lapač nečistot v regulační jednotce | - Vyčistit lapače nečistot před termostatem a na regulační jednotce |
| | - filtrační vložkou u sprchy zanesené | - Vyčistit sítko v těsnění mezi sprchou a hadicí |
| Křížení toků, teplá voda se při zavřené armatuře tlačí do přívodu studené vody nebo naopak | - Znečištěný nebo netěsný zpětný ventil | - Zpětný ventil vyčistit, případně vyměnit |
| Teplota u výtoku nesouhlasí s nastavenou teplotou | - Teplota u výtoku nesouhlasí s nastavenou teplotou | - Nastavit termostat |
| | - Nízká teplota teplé vody | - Teplotu horké vody zvýšit na 42°C až 60°C |
| Nelze regulovat teplotu | - regulační jednotka zanesena vodním kamenem | - vyměnit regulační jednotku |
| | - Došlo k záměně přípojek teplé a studené vody | - Regulační jednotka v případě záměny přípojek #92373000 |
| průtokový ohřívač v provozu s termostatem nezapne | - Sítko na zachycování nečistot je zanesené | - Vyčistit případně vyměnit sítko |
| | - Zpětný ventil je zablokován | - Vyměnit zpětný ventil |
| | - filtrační vložkou u sprchy zanesené | - Vyčistit sítko v těsnění mezi sprchou a hadicí |
| sprcha nebo výtok odkapává | - Nečistoty nebo usazeniny na těsnicím sedle | - vyčistit resp. vyměnit horní uzavírací prvek |
| U některých spotřebičů není přiváděna voda | - Nesprávně zasunutý přívod | - Správně zastrčte přívody (viz strana 37) |

**Montáž** (viz strana 34)

## Bezpečnostné pokyny

⚠ Pri montáži musíte nosiť rukavice, aby ste predišli pomliaždeninám a rezným poraneniam.
⚠ Produkt sa smie používať len na kúpanie a telesnú hygienu.
⚠ Rameno držiaka hlavice sprchy je určené len na uchytenie hlavice sprchy a nesmie sa zaťažovať inými predmetmi!
⚠ Produkt nesmú bez dozoru používať deti, ako aj dospelé osoby s telesným, duševným a/alebo zmyslovým postihnutím. Produkt nesmú používať ani osoby, ktoré sú pod vplyvom alkoholu alebo drog.
⚠ Vyhýbajte sa kontaktu vodného lúča sprchy s citlivými miestami tela (napr. oči). Dodržiavajte dostatočnú vzdialenosť medzi sprchou a telom.
⚠ Výrobok sa nesmie používať ako držadlo. K tomu účelu sa musí namontovať samostatné držadlo.
⚠ Veľké rozdiely v tlaku medzi prípojkami studenej a teplej vody musia byť vyrovnané.
⚠ Pravidelne čistite a odstraňujte usadeniny vodného kameňa na dýzach. Ak sa usadeniny vodného kameňa neodstránia, môže to viesť k prasknutiu skla a k rezným poraneniam, ktoré sú s tým spojené. V geografických oblastiach s veľmi vápenatou vodou sa musí sprchová hlavica čistiť častejšie, aby sa zabránilo usadeninám vodného kameňa na dýzach.

## Pokyny pre montáž

- Pred montážou musíte produkt skontrolovať, či nebol počas transportu poškodený. Po zabudovaní nebudú uznané žiadne škody spôsobené transportom alebo poškodenia povrchu.
- Potrubia a vybavenie musia byť namontované, prepláchnuté a vybavené v platnom normami.
- Je potrebné dodržiavať smernice o inštalácii, ktoré sú práve teraz platné v krajinách.
- Montážne rozmery uvedené v návode na montáž sú ideálne pre osoby s výškou postavy približne 1800 mm a v prípade potreby je nutné ich prispôsobiť. Pritom je nutné si uvedomiť, že pri zmenenej výške montáže sa mení minimálna výška a a je nutné dbať na rozmery rozmiestnenia prípojok.
- Pri montáži produktu kvalifikovanou osobou treba dávať pozor na to, aby bola upevňovacia plocha v celej oblasti upevnenia rovná (žiadne vyčnievajúce medzery alebo zapustenia obkladov), aby štruktúra steny bola vhodná pre montáž produktu a nemá žiadne slabé miesta.
- Do prívodu musí byt' zabudované so sprchou dodávané sítko, aby zachytilo nečistoty vyplavené z vodovodnej siete. Vyplavené nečistoty môžou ovlivnit' funkciu sprchy, alebo spôsobit' jej poškodenie. Na takto vzniknuté škody sa nevzt'ahuje záruka firmy Hansgrohe.
- Výrobok nie je vhodný na použitie v spojení s parným kúpeľom!

## Technické údaje

| | |
|---|---|
| Prevádzkový tlak: | max. 1 MPa |
| Doporučený prevádzkový tlak: | 0,1 - 0,5 MPa |
| Skúšobný tlak: | 1,6 MPa |
| | (1 MPa = 10 bar = 147 PSI) |
| Teplota teplej vody: | max. 60°C |
| Pripájacie rozmery: | 150 mm |
| Prípoje G 1/2: | studená vpravo - teplá vľavo |
| Termická dezinfekcia: | 70°C / 4 min |
| Výkon odtoku: | >40 l/min |

- Vlastná poistka proti spätnému nasatiu.
- Výrobok je koncipovaný výhradne pre pitnú vodu!

## Popis symbolov

Nepoužívať silikón s obsahom kyseliny octovej!

max. ≈42°C **Safety Function** (viď strana 38)

Vďaka Safety Function je možné vopred nastaviť najvyššiu požadovanú teplotu, napr. max. 42°C.

**Nastavenie** (viď strana 38)

Po ukončení montáže sa musí skontrolovať teplota vody vytekajúcej z termostatu. Pokiaľ sa teplota nameraná na mieste odberu líši od teploty nastavenej na termostate, je nutné vykonať korekciu.

**Údržba** (viď strana 40)

- Pri spätných ventiloch sa musí podľa EN 806-5 v súlade s národnými alebo regionálnymi predpismi testovať ich funkčnosť (aspoň raz ročne).
- Aby bol zaistený ľahký chod regulačnej jednotky, mal by sa termostat z času čas nastaviť na maximálne horúcu a maximálne studenú vodu.

**Rozmery** (viď strana 33)

**Demontáž rukoväť** (viď strana 39)

**Diagram prietoku** (viď strana 33)

**Servisné diely** (viď strana 44)

**Zvláštne príslušenstvo** (nie je súčasťou dodávky)

doštička pre vyrovnanie obkladov #92679000 (viď strana 44)

**Čistenie** (viď strana 43)

**Obsluha** (viď strana 39)

**Osvedčenie o skúške** (viď strana 43)

| Porucha | Príčina | Pomoc |
|---|---|---|
| Málo vody | - Nízky tlak v prívode. | - Skontrolovať tlak v potrubí |
| | - Zanesený lapač nečistôt v regulačnej jednotke | - Vyčistiť filter pred termostatom a na regulačnej jednotke |
| | - Filtračnou vložkou sprchy je znečistené | - Vyčistiť sitko tesnení medzi sprchou a hadicou |
| Kríženie tokov, teplá voda sa pri uzavretej armatúre tlačí do prívodu studenej alebo naopak | - Znečistený alebo netesný spätný ventil | - Spätný ventil vyčistiť, prípadne vymeniť |
| Teplota na výtoku nesúhlasí s nastavenou teplotou | - Nebol nastavený termostat | - Nastaviť termostat |
| | - Nízka teplota teplej vody | - Teplotu teplej vody zvýšiť na 42°C až 60°C |
| Nie je možné regulovať teplotu | - Regulačná jednotka zanesená vodným kameňom | - Vymeniť regulačnú jednotku |
| | - Prípojky teplej a studenej vody boli zamenené | - Regulačná jednotka pre zamenené prípojky #92373000 |
| Prietokový ohrievač sa počas prevádzky termostatu nezapína | - Sitko v tesnení sprchy je znečistené | - Vyčistiť resp. vymeniť sitko |
| | - Obmedzovač spätného nasatia je zablokovaný | - Vymeniť obmedzovač spätného nasatia |
| | - Filtračnou vložkou sprchy je znečistené | - Vyčistiť sitko tesnení medzi sprchou a hadicou |
| Sprcha alebo odtok kvapká | - Nečistoty alebo usadeniny na tesniacom sedle | - Vyčistiť resp. vymeniť uzatváraciu hornú časť |
| Pri niektorých spotrebičoch sa neprivádza žiadna voda | - Prívodné vedenie nesprávne zastrčené | - Prívodné vedenia zastrčte správne (viď strana 37) |



**Montáž** (viď strana 34)

## 安全须知

⚠ 装配时为避免挤压和切割受伤, 必须戴上手套.
⚠ 本产品只允许作为洗浴, 卫生和洁身之用.
⚠ 头顶花洒夹持杆只为夹持头顶花洒而设计, 不得让其承载其它物品!
⚠ 不得让儿童和肢体, 精神和/或意识有障碍的成人在不受监管的情况下使用淋浴系统. 受酒精或毒品影响的人员不得使用淋浴系统.
⚠ 必须避免让身体敏感部位 (如眼睛) 接触到莲蓬头喷水. 必须保持莲蓬头与人头之间有足够的距离.
⚠ 该产品不得作扶柄使用. 必须安装单独的扶柄.
⚠ 冷热水管间过大的压力差必须予以平衡.
⚠ 定期清洁并清除喷嘴上沉积的水垢. 如果不清除沉积的水垢, 可能导致玻璃破裂和与此相关的割伤. 在水中水垢含量较高的地区, 必须更频繁地清洁淋浴喷头, 以避免喷嘴上沉积水垢.

## 安装提示

- 安装前必须检查产品是否受到运输损害. 安装后将不认可运输损害或表面损伤.
- 管道和阀门必须根据通用标准进行安装, 冲洗和检查.
- 请遵守当地国家现行的安装规定.
- 本安装说明中所规定的安装尺寸理想用于身高 1800 mm 左右的人士. 尺寸可根据需要进行修改. 在这种情况下, 您必须留意, 如果安装高度改变, 则花洒到地板的最小高度也随之改变, 且必须考虑到连接尺寸的改变.
- 由有资格的专业人员进行产品安装时请注意: 在所有加固区域中, 加固表面是否平整 (无突出的接缝或瓷砖), 墙体结构是否适合产品安装且未显露出任何缺点.
- 必须装上花洒所附带的滤柱式过滤网, 以过滤管道里的杂质污物. 杂质污物会影响花洒的功能和/或损坏花洒的功能部件, 由此而产生的产品损坏不属于汉斯格雅的保修范围.
- 本产品并非设计来与蒸气浴连接使用!

## 技术参数

| | |
|---|---|
| 工作压强: | 最大 1 MPa |
| 推荐工作压强: | 0,1 - 0,5 MPa |
| 测试压强: | 1,6 MPa |
| | (1 MPa = 10 bar = 147 PSI) |
| 热水温度: | 最大 60°C |
| 中心距离: | 150 mm |
| 连接管线 G 1/2: | 左热右冷 |
| 热力消毒: | 70°C / 4 分钟 |
| 流出功率: | >40 升/分钟 |

- 自动防止回流
- 该产品专为饮用水设计!

## 符号说明

请勿使用含有乙酸的硅胶!

max. ≈42°C **安全功能** (参见第页 38)

恒温阀芯的安全功能可以预先设定所希望的最高出水温度, 例如最高温度为42°C

**调节** (参见第页 38)

安装完成后必须检查调温器的出水温度. 如在取水处测量所得的温度与调温器上设定的温度有偏差, 那么必须进行调整.

**保养** (参见第页 40)

- 单向阀必须在符合国家或当地的法律的情况下按照EN 806-5定期检查 ( 至少一年一次).
- 为了保证恒温器的稳定运转, 请务必定期从最热到最冷转动调温器.

**大小** (参见第页 33)

**拆卸 手柄** (参见第页 39)

**流量示意图** (参见第页 33)

**备用零件** (参见第页 44)

**选装附件** (不在供货范围内)

匹配瓷砖的圆盘 #92679000 (参见第页 44)

**清洗** (参见第页 43)

**操作** (参见第页 39)

**检验标记** (参见第页 43)

| 问题 | 原因 | 补救 |
|---|---|---|
| 龙头出水量小 | - 水压不足 | - 检查总水压 |
| | - 调压器过滤网脏污 | - 清洁龙头前面和恒温阀芯的过滤网. |
| | - 花洒过滤器元件有垃圾堵塞 | - 清洗花洒和软管间的过滤密封件 |
| 串水, 在龙头关闭的状态下, 热水被强迫流入冷水管路, 或者相反. | - 单向阀有垃圾堵塞或漏水 | - 清洗单向阀, 如有必要则更换新的 |
| 龙头出水温度和温度设定的不符 | - 恒温阀芯未被调节 | - 调节恒温器 |
| | - 热水温度过低 | - 将热水温度从42°C升高到60°C |
| 水温无法调节 | - 恒温阀芯表面结垢 | - 更换恒温阀芯 |
| | - 热水和冷水连接头已调换 | - 用于反向连接的控制单元 #92373000 |
| 使用恒温龙头后, 燃气热水器不工作 | - 过滤网有垃圾堵塞 | - 清洗过滤网/更换过滤网 |
| | - 单向阀装反 | - 正确安装单向阀 |
| | - 花洒过滤器元件有垃圾堵塞 | - 清洗花洒和软管间的过滤密封件 |
| 花洒或龙头出水嘴滴水 | - 在阀体上有灰尘或水垢, 阀芯损坏 | - 清洗或更换闭锁阀芯 |
| 某些用户遇到不出水情况 | - 供水管未正确连接 | - 正确插入供水管 (参见第页 37) |

**安装** (参见第页 34)

## Указания по технике безопасности

⚠ Во время монтажа следует надеть перчатки во избежание прищемления и порезов.
⚠ Изделие разрешается использовать только в гигиенических целях: для принятия ванны и личной гигиены.
⚠ Кронштейн верхнего душа предназначен только для подсоединения верхнего душа. Запрещается подвешивать на него другие предметы!
⚠ Дети, а также взрослые с физическими, умственными и/или сенсорными недостатками должны пользоваться изделием только под присмотром. Запрещается пользоваться изделием в состоянии алкогольного или наркотического опьянения.
⚠ Не допускайте попадания струи воды из разбрызгивателя на чувствительные части тела (например, на глаза). Разбрызгиватель следует устанавливать на достаточном расстоянии от тела.
⚠ Изделие запрещается использовать в качестве рукоятки. Следует устанавливать специальную рукоятку.
⚠ донного клапа. Перед установкой смесителя необходимо регулировочными кранами выровнять авление холодной и горячей воды при помощи вентмлей регулирующих подачу воды в квартиру.
⚠ Регулярная чистка и удаление известковых отложений с форсунок. Если известковые отложения не удаляются, возможно разрушение стекла и связанные с этим порезы. В географических районах с очень жесткой водой душевую лейку необходимо чистить чаще, чтобы предотвратить образование на форсунках известковых отложений.

## Указания по монтажу

- Перед монтажом следует проверить изделие на предмет повреждений при перевозке. После монтажа претензии о возмещении ущерба за повреждения при перевозке или повреждения поверхностей не принимаются.
- Трубы и арматура должны быть установлены, промыты и проверены в соответствии с действующими нормами.
- Необходимо соблюдать требования по монтажу, действующие в соответствующих странах.
- Указанные в монтажной инструкции монтажные размеры идеальны для лиц ростом около 1800 мм. В случае необходимости монтажные размеры следует менять. При этом нужно учесть, что при изменившейся высоте монтажа меняется также и минимальная высота, а изменение установочных размеров нужно принять во внимание.
- Во время монтажа изделия квалифицированным персоналом поверхность крепления должна быть ровной по всей области крепления (не допускайте выступающих стыков или перекоса облицовочной плитки); для монтажа изделия следует использовать подходящую стену достаточной прочности.
- Для предотворащения попадания частиц грязи из водопроводной сети необходимо установить фильтр, прилагаемый к ручному душу. Частицы грязи могут нарушить отдельные функции и/или привести к повреждению функциональных деталей ручного душа, Hansgrohe не несет ответственность за повреждения вследствие отсутствия фильтра.
- Изделие не предназначено для использования в паровой бане!

## Технические данные

| | |
|---|---|
| Рабочее давление: | не более. 1 МПа |
| Рекомендуемое рабочее давление: | 0,1 - 0,5 МПа |
| Давлении: | 1,6 МПа |
| | (1 МПа = 10 bar = 147 PSI) |
| Температура горячей воды: | не более. 60°C |
| Размеры подключения: | 150 мм |
| Подключение G 1/2: | холодная справа - горячая слева |
| Термическая дезинфекция: | 70°C / 4 мин |
| Перерабатывающая способность: | >40 л/мин |

- укомплектован клапаном обратного тока воды
- Изделие предназначено исключительно для питьевой воды!

## Описание символов

Не применяйте силикон, содержащий уксусную кислоту.

max. ≈42°C **Safety Function** (см. стр. 38)

С помощью функции Safety Function может быть задана максимальная температура воды, например 42°C.

**Подгонка** (см. стр. 38)

После монтажа следует проверить температуру на выходе из термостата. Скорректируйте температуру воды, если она отличается от установленной на термостате.

**Техническое обслуживание** (см. стр. 40)

- Защита обратного тока должна регулярно проверяться (минимум один раз в год) по стандарту EN 806-5 или в соответствии с национальными или региональными нормативами
- Для гарантии плавного изменения температуры и долгого срока службы необходимо периодически поворачивать ручку регулировки температуры из положение максимально горячая в положение максимально холодная вода.

**Размеры** (см. стр. 33)

**Демонтаж Рукоятка** (см. стр. 39)

**Схема потока** (см. стр. 33)

**Комплект** (см. стр. 44)

**Специальные принадлежности**
(не включено в объем поставки!)

Шайба для выравнивания с уровнем плитки #92679000 (см. стр. 44)

**Очистка** (см. стр. 43)

**Эксплуатация** (см. стр. 39)

**Знак технического контроля** (см. стр. 43)

| Неисправность | Причина | Устранение неисправности |
|---|---|---|
| недостаточный давление (если устан напор воды) | - Проблемы водоснабжения | - Проверить овлен насос проверить работу насоса |
| | - Фильтр термоэлемента загрязнен | - Очистите грязеулавливающие сита перед термостатом и на регуляторе |
| | - Фильтр душа загрязнен | - Очистить фильтр между душем и шлангом. |
| Подмес воды, в закрытом положене горячая вода стремится в подводку холодной воды или наоборот | - Клапан обратного тока воды загрязнен или неисправен | - Очистить кланан или заменить при необходимости |
| Температура смешанной воды не соответствует шкале | - Термостат не настроен | - Настроить термостат |
| | - Температура горячей воды слишком низкая | - Поднять температуру горячей воды с 42 град.С до 60 град.С |
| Регулировка температура не производится | - Регулятор засорен накипью | - Замените регулятор |
| | - Подключения горячей и холодной воды перепутаны местами. | - Блок управления асинхронным реверсивным двигателем №92373000 |
| Проточный нагреватель не включается в режиме работы термостата | - Грязеулавливающие сита загрязнены | - Очистите / замените грязеулавливающие сита |
| | - Клапан обратного тока заедает | - Замените клапаны обратного течения |
| | - Фильтр душа загрязнен | - Очистить фильтр между душем и шлангом. |
| Из душа или выхода капает вода | - Загрязнения или отложения на уплотнительном кольце, верхняя часть запора повреждена | - Очистите или замените верхнюю часть отключающего устройства |
| В некоторых потребителях нет воды | - Неправильно подключена подающая линия | - Правильно подключите подающую линию (см. стр. 37) |



**Монтаж** (см. стр. 34)

## Turvallisuusohjeet

⚠ Asennuksessa on käytettävä käsineitä puristumien ja viiltojen aiheuttamien tapaturmien estämiseksi.
⚠ Tuotetta saa käyttää ainoastaan kylpy-, hygienia- ja puhdistustarkoituksiin.
⚠ Pääsuihkun varsi on tarkoitettu vain kannattamaan pääsuihkua. Sitä ei saa kuormittaa muilla esineillä!
⚠ Lapset ja ruumiillisesti, henkisesti ja/tai aistillisesti rajoittuneet aikuiset eivät saa käyttää suihkujärjestelmää ilman valvontaa. Alkoholin tai huumeiden vaikutuksessa olevat henkilöt eivät saa käyttää suihkujärjestelmää.
⚠ Suihkuveden kontaktia herkkien ruumiinosien (esim. silmien) kanssa on vältettävä. Suihkun ja vartalon välissä on oltava riittävä väli.
⚠ Tuotetta ei saa käyttää kädensijana. On asennettava erillinen kädensija.
⚠ Suuret paine-erot kylmä- ja kuumavesiliitäntöjen välillä on tasattava.
⚠ Puhdista ja poista kalkkikertymät suuttimista säännöllisesti. Jos kalkkikertymiä ei poisteta, seurauksena voi olla lasin rikkoutuminen ja siihen liittyvät viiltohaavat. Paikkakunnilla, joissa vesi on hyvin kalkkipitoista, suihkupää on puhdistettava useasti, jotta kalkin kerääntyminen suuttimiin vältetään.

## Asennusohjeet

- Ennen asennusta on tarkastettava tuotteen mahdolliset kuljetusvahingot. Asennuksen jälkeen kuljetus- ja pintavaurioita ei hyväksytä.
- Putket ja hana on asennettava, huuhdeltava ja tarkastettava voimassa olevien standardien mukaisesti.
- Jokaisessa maassa on noudatettava siellä päteviä asennusohjeita.
- Asennusohjeessa annetut asennusmitat sopivat n. 180 cm:n pituiselle henkilölle, ja niitä on tarvittaessa muutettava. Tässä on otettava huomioon, että asennuskorkeuden muuttuessa muuttuu myös vähimmäiskorkeus, ja muutos on otettava huomioon liitäntöjen mitoissa.
- Pätevän ammattihenkilöstön asentaessa tuotetta on otettava huomioon, että kiinnityspinnan on oltava koko kiinnitysalueelta tasainen (ei korkeita saumoja tai laattojen yhtymäkohtia), seinän rakenne soveltuu tuotteen asennukseen eikä siinä ole heikkoja kohtia.
- Käsisuihkun mukana toimitettu sihtitiiviste on asennettava paikalleen, jotta lian huuhtoutuminen vesijohtoverkostosta käsisuihkuun estyy. Huuhtoutuvat likahiukkaset voivat häiritä suihkun toimintaa tai vahingoittaa toimintaosia, Hansgrohe ei vastaa tästä aiheutuneista vahingoista.
- Tuotetta ei ole tarkoitettu käytettäväksi yhdessä höyrykylvyn kanssa!

## Tekniset tiedot

| | |
|---|---|
| Käyttöpaine: | maks. 1 MPa |
| Suositeltu käyttöpaine: | 0,1 - 0,5 MPa |
| Koestuspaine: | 1,6 MPa |
| | (1 MPa = 10 bar = 147 PSI) |
| Kuuman veden lämpötila: | maks. 60°C |
| Liitäntämitat: | 150 mm |
| Liittimet G 1/2: | kylmä oikealla - kuuma vasemmalla |
| Lämpödesinfektio: | 70°C / 4 min |
| Poistoteho: | >40 l/min |

- Estää itsestään paluuvirtauksen
- Tuote on suunniteltu käytettäväksi ainoastaan juomaveden kanssa!

## Merkin kuvaus

Älä käytä etikkahappopitoista silikonia!

max. ≈42°C **Safety Function** (katso sivu 38)

Safety Function:ista johtuen haluttu maksimilämpötila voidaan esiasettaa, esimerkiksi maks. 42°C.

**Säätö** (katso sivu 38)

Asennuksen jälkeen termostaatin ulostulolämpötila on tarkastettava. Säätö on tarpeen, jos käyttöpisteessä mitattu veden lämpötila eroaa termostaattiin säädetystä lämpötilasta.

**Huolto** (katso sivu 40)

- Vastaventtiilien toiminta on tarkastettava säännöllisesti paikallisten ja kansallisten määräysten mukaisesti (EN 806-5, vähintään kerran vuodessa).
- Säätöyksikön kevytkäyttöisyyden takaamiseksi, säädä säätöyksikkö ajoittain täysin kylmälle ja täysin kuumalle.

**Mitat** (katso sivu 33)

**Irrotus Kahva** (katso sivu 39)

**Virtausdiagrammi** (katso sivu 33)

**Varaosat** (katso sivu 44)

**Erityisvaruste** (ei kuulu toimitukseen)

Laatansovituslevy #92679000 (katso sivu 44)

**Puhdistus** (katso sivu 43)

**Käyttö** (katso sivu 39)

**Koestusmerkki** (katso sivu 43)

| Häiriö | Syy | Toimenpide |
|---|---|---|
| Vähän vettä | - Syöttöpaine ei ole riittävä | - Tarkasta putkiston paine |
| | - Lämpötilan säätöyksikön likasihti likaantunut | - Puhdista termostaatin ja säätöyksikön likasihdit |
| | - Käsisuihkun suodatinelementti likaantunut | - Puhdistus suodatinelementti välillä suihku ja letku. |
| Ristiinvirtaus, hanan ollessa kiinni lämmin vesi pääsee virtaamaan kylmänveden putkeen tai päinvastoin. | - Suuntaisventtiili likaantunut / viallinen | - Puhdista suuntaisventtiili, vaihda tarvittaessa |
| Veden ulostulolämpötila ei vastaa säädettyä lämpötilaa | - Termostaattia ei ole säädetty | - Säädä termostaatti |
| | - Lämminveden lämpötila liian alhainen | - Kohota lämminveden lämpötila arvoon välillä 42°C ja 60°C |
| Lämpötilan säätö ei ole mahdollista | - lämpötilan säätöyksikkö kalkkeutunut | - Vaihda lämpötilan säätöyksikkö |
| | - Lämmin- ja kuumavesiliitännät ovat vaihtuneet. | - Säätöyksikkö vaihdetuille liittymille #92373000 |
| Läpimenokuumennin ei kytkeydy päälle termostaattikäytössä | - Likasihdit likaantuneet | - Puhdista / vaihda likasihdit |
| | - Suuntaisventtiili juuttunut | - Vaihda suuntaisventtiili |
| | - Käsisuihkun suodatinelementti likaantunut | - Puhdistus suodatinelementti välillä suihku ja letku. |
| Käsisuihkusta tai hanasta tippuu vettä | - Likaa tai kerrostumia tiivisteistukassa, sulkuventtiilin etuosa vahingoittunut | - Puhdista tai vaihda sulkuventtiilin etuosa |
| Monista kulutuspisteistä ei tule vettä | - Tulojohto pistetty väärin sisään | - Pistä tulojohdot oikein sisään (katso sivu 37) |

**Asennus** (katso sivu 34)

## Säkerhetsanvisningar

⚠ Handskar ska bäras under monteringsarbetet så att man kan undvika kläm- och skärskador.
⚠ Produkten får bara användas till kroppshygien med bad och dusch.
⚠ Armen som håller huvuddusch en är bara konstruerad för detta; den får inte belastas med andra föremål!
⚠ Barn samt vuxna med fysiska, psykiska eller sensoriska funktionshinder får inte använda produkten ensamma. Personer som är påverkade av alkohol- eller droger får inte använda produkten.
⚠ Undvik att rikta duschstrålarna mot känsliga kroppsdelar (t. ex. ögonen. Det måste finnas ett tillräckligt stort avstånd mellan duschen och kroppen.
⚠ Produkten får inte användas som handtag. Ett separat handtag måste monteras.
⚠ Stora tryckskillnader mellan anslutningarna för varmt och kallt vatten måste utjämnas.
⚠ Rengör och ta bort kalkavlagringar från munstyckena regelbundet. Om kalkavlagringarna inte tas bort kan detta leda till glasbrott och skärskador som hänger samman med detta. I geografiska områden med mycket kalkhaltigt vatten måste duschmunstycket rengöras ofta för att undvika kalkavlagringar på munstyckena.

## Monteringsanvisningar

- Det måste undersökas om produkten har transportskador innan den monteras. Efter monteringen accepteras inga transport- eller ytskiktskador.
- Ledningarna och blandaren måste monteras, spolas igenom och kontrolleras enligt de gällande normerna.
- De installationsriktlinjer som gäller i länderna ska följas.
- De monteringsmått som anges i monteringsanvisningen passar 1,80 m långa personer och måste eventuellt anpassas. Det är då viktigt att tänka på att den minsta höjden ändras när monteringshöjden blir en annan och att hänsyn måste tas till de ändrade anslutningsmåtten.
- När kvalificerad fackpersonal monterar produkten är det viktigt att fästytan är plan över hela fastsättningsområdet (inga fogar som sticker ut eller kakelförskjutning) och att väggstrukturen är lämplig för en montering av produkten och inte har några svaga punkter.
- Silpackningen som följer med duschen måste monteras för att undvika att smuts från ledningsnätet tränger in. Smuts som spolas in kan påverka funktionerna och/eller leda till skador på funktionsdelar i duschen. Hansgrohe frånsäger sig allt ansvar för skador som kan härledas till detta.
- Produkten är inte avsedd att användas tillsammans med ett ångbad!

## Tekniska data

| | |
|---|---|
| Driftstryck: | max. 1 MPa |
| Rek. driftstryck: | 0,1 - 0,5 MPa |
| Tryck vid provtryckning: | 1,6 MPa |
| | (1 MPa = 10 bar = 147 PSI) |
| Varmvattentemperatur: | max. 60°C |
| Anslutningsmått: | 150 mm |
| Anslutningar G 1/2: | kallt höger – varmt vänster |
| Termisk desinfektion: | 70°C / 4 min |
| Tömningskapacitet: | >40 l/min |

- Självspärr mot återflöde
- Produkten är enbart avsedd för dricksvatten!

## Symbolförklaring

Använd inte silikon som innehåller ättiksyra!

max. ≈42°C **Safety Function** (se sidan 38)

Med hjälp av Safety Function kan du ställa in den önskade maximaltemperaturen till exempelvis 42°C och så förhindra skållningsrisk för barn.

**Justering** (se sidan 38)

När monteringen är klar måste termostatens tömningstemperatur kontrolleras. En justering är nödvändig om den uppmätta temperaturen vid tappningsstället avviker från den som är inställd på termostaten.

**Skötsel** (se sidan 40)

- Backventilers funktion måste kontrolleras regelbundet enligt nationella eller regionala bestämmelser i enlighet med EN 806-5 (minst en gång per år).
- För att garantera att termostaten ej kalkar igen, ska den regelbundet, en gång per vecka, konditioneras. Det sker genom att man några gånger snabbt slås om temperaturen från hett till kallt och tillbaka.

**Måtten** (se sidan 33)

**Demontering Grepp** (se sidan 39)

**Flödesschema** (se sidan 33)

**Reservdelar** (se sidan 44)

**Specialtillbehör** (medföljer ej leveransen)

Kakelutjämningsbricka #92679000 (se sidan 44)

**Rengöring** (se sidan 43)

**Hantering** (se sidan 39)

**Testsigill** (se sidan 43)

| Störning | Orsak | Åtgärd |
|---|---|---|
| För lite vatten | - Vattentrycket är för lågt | - Kontrollera ledningstryck |
| | - Smutsfilter i styrenheten igensatt | - Rengör smutsfiltren vid inloppen och på termosensorn |
| | - Filterinsats i duschen smutsigt | - Rengör filterinsats mellan slangen och dusch |
| Korsflöde – varmt vatten pressas vid avstängd ermostat in i kallvatten- inloppet, och vice versa | - Backventil är igensmutsad eller otät | - Rengör backventil, byt ut om nödvändigt |
| Den faktiska vatten- temperaturen stämmer Inte överens med den Inställda | - Termostaten ställdes inte in | - Justera termostaten |
| | - Varmvattentemperaturen är för låg | - Höj varmvattentemperaturen til mellan 42°C och 60°C |
| Temperaturen kan ej ställas in | - Termosensorn är igenkalkad | - Byt termosensorn |
| | - Varm- och kallvattenanslutningarna har förväxlats | - Reglerenheten för omkastade anslutningar #92373000 |
| Varmvattenberedare slår ej på vid användning av termostaten | - Smutsfiltren är igensmutsade | - Rengör / byt smutsfilter |
| | - Backventil är defekt | - Byt backventil |
| | - Filterinsats i duschen smutsigt | - Rengör filterinsats mellan slangen och dusch |
| Det droppar ur handdusch eller utloppspip till kar | - Smuts eller avlagringar på packningen, överdelen på avstäng- ningsventilen är skadad | - Rengör eller byt överdelen av avstängningsventilen |
| Det kommer inget vatten hos en del förbrukare | - Tilloppsledningen är felaktigt ansluten | - Anslut tilloppsledningarna korrekt (se sidan 37) |



**Montering** (se sidan 34)

## Saugumo technikos nurodymai

⚠ Apsaugai nuo užspaudimo ir įsipjovimo montavimo metu mūvėkite pirštines.
⚠ Gaminys turi būti naudojamas tik maudymuisi, kūno higienai ir švarai palaikyti.
⚠ Dušo laikiklis skirtas tik dušo galvutei laikyti, todėl neturi būti apkraunamas kitokiais daiktais!
⚠ Gaminiu draudžiama naudotis vaikams, taip pat suaugusiems su fizine, dvasine negale ir (arba) sensorikos sutrikimais. Gaminių taip pat draudžiama naudotis asmenims, apsvaigusiems nuo alkoholio arba narkotikų.
⚠ Būtina vengti dušo vandens srovės kontakto su įautriomis kūno vietomis (pvz., akimis). Todėl būtina laikytis tinkamu atstumu nuo dušo.
⚠ Gaminys neturi būti naudojamas kaip rankena. Rankena montuojama atskirai.
⚠ Turi būti išlyginti šalto ir karšto slėgio nelygumai.
⚠ Reguliariai nuo purkštukų valykite ir pašalinkite kalkių nuosėdas. Jeigu kalkių nuosėdų nešalinsite, gali skilti stiklas ir tai gali sukelti su tuo susijusius pjautinius sužalojimus. Geografinėse vietovėse, kuriose vanduo labai kietas, dušo galvutę reikia valyti dažniau, kad ant purkštukų nesusidarytų kalkių nuosėdų.

## Montavimo instrukcija

- Prieš montuojant būtina patikrinti, ar gaminys nebuvo pažeistas transportavimo metu. Sumontavus pretenzijos dėl transportavimo ir paviršiaus pažeidimų nepriimamos.
- Vamzdžiai ir sujungimai turi būti montuojami, plaunami ir tikrinami pagal galiojančias normas.
- Laikykitės atitinkamoje šalyje galiojančių direktyvų dėl įrengimo.
- Montavimo instrukcijoje nurodyti išmatavimai idealiai tinka 1800 mm ūgio žmonėms. Galima keisti aukštį, bet tuomet keičiasi minimalus rekomenduojamas patalpos aukštis ir turi būti atsižvelgta į vandens jungties matmenų pasikeitimą.
- Atlikdami montavimo darbus, kvalifikuoti darbuotojai turi atkreipti dėmesį, kad pritvirtinimo plokštuma būtų lygi (be išsikišusių siūlių ar perkreiptų plytelių), sienų konstrukcija tiktų gaminiui montuoti ir neturėtų jokių trūkumų.
- Tinklelis, kuris yra rankų dušass pakuotėje, privalo būti įstatytas, kad būtų apsaugota nuo išorės nešvarumų. Nešvarumai gali pakenkti rankų dušass funkcionalumui ir (arba) sugadinti rankų dušass funkcines dalis. Tokiu atveju "Hansgrohe" atsakomybės neprisiima.
- Gaminis netinkamas naudoti garo pirtyje!

## Techniniai duomenys

| | |
|---|---|
| Darbinis slėgis: | ne daugiau kaip 1 MPa |
| Rekomenduojamas slėgis: | 0,1 - 0,5 MPa |
| Bandomasis slėgis: | 1,6 MPa |
| | (1 MPa = 10 barų = 147 PSI) |
| Karšto vandens temperatūra: | ne daugiau kaip 60°C |
| Atstumas tarp centrų: | 150 mm |
| Prijungimas G 1/2: | Šaltas vanduo dešinėje, karštas - kairėje |
| Terminis dezinfekavimas: | 70°C / 4 min |
| Išėjimo reikšmė: | >40 l/min |

- Su atbuliniu vožtuvu
- Produktas skirtas tik geriamajam vandeniui!

## Simbolio aprašymas

Nenaudokite silikono, kurio sudėtyje yra acto rūgšties!

max. ≈42°C **Apsaugos funkcija** (žr. psl. 38)

Safety funkcija karšto vandens temperatūra gali būti iš anksto ribota iki, pvz., ne aukštesnės kaip 42°C.

**Reguliavimas** (žr. psl. 38)

Sumontavus, būtina patikrinti vandens, išeinančio iš termostato, temperatūrą. Pakoreguokite vandens temperatūrą, jei būtina.

**Techninis aptarnavimas** (žr. psl. 40)

- Atbulinio vožtuvo apsauga privalo būti tikrinama reguliariai (mažiausiai kartą per metus) pagal EN 806-5 arba pagal galiojančias nacionalines arba regionines normas.
- Tam, kad būtų garantuotas tolygus temperatūros reguliavimas ir ilgas naudojimasis, būtina periodiškai temperatūros rankenėlę pasukti į karščiausios ir šalčiausios temperatūros padėtį.

**Išmatavimai** (žr. psl. 33)

**Išmontavimas Rankenėlė** (žr. psl. 39)

**Pralaidumo diagrama** (žr. psl. 33)

**Atsarginės dalys** (žr. psl. 44)

**Specialūs priedai** (nėra pridedama)

Plytelių išlyginimo diskas #92679000 (žr. psl. 44)

**Valymas** (žr. psl. 43)

**Eksploatacija** (žr. psl. 39)

**Bandymo pažyma** (žr. psl. 43)

| Gedimas | Priežastis | Priemonė |
|---|---|---|
| Per maža srovė | - Slėgis nepakankamas | - Patikrinti vamzdžių spaudimą |
| | - Užsikimšęs temperatūros reguliatoriaus filtras | - Išvalyti termostato ir temperatūros reguliatoriaus filtrus |
| | - Dušo filtro elementas užsikimšęs | - Valymas filtro elementas tarp dušas ir žarna. |
| Kryžminis tekėjimas, uždarius maišytuvą, karštas vanduo papuola į šalto vandens vamzdį | - Atbulinis vožtuvas užsikimšęs / pažeistas | - Išvalyti arba pakeisti atbulinį vožtuvą |
| Vandenio temperatūra nesutampa su nustatyta temperatūra | - Termostatas nesureguliuotas | - Reguliuoti termostatą |
| | - Per maža karšto vandens temperatūra | - Karšto vandens temperatūrą pakelti nuo 42 °C bis 60 °C |
| Temperatūros reguliavimas neįmanomas | - temperatūros reguliatorius apkalkėjęs | - temperatūros reguliatorių pakeisti |
| | - Sumaišytos karšto ir šalto vandens įjungtys | - Sukeistų įjungčių reguliavimo blokas #92373000 |
| Momentinis pašildytojas neįsijungia, veikiant termostatui | - Užsikimšęs filtras | - Išvalyti / pakeisti filtrą |
| | - Abulinis vožtuvas neveikia | - Pakeisti atbulinį vožtuvą |
| | - Dušo filtro elementas užsikimšęs | - Valymas filtro elementas tarp dušas ir žarna. |
| Laša iš čiaupo arba dušo galvos | - Nešvarumai, kalkės ant guminių dalių arba pažeistas uždarymo dalis | - Išvalyti arba pakeisti ventilį |
| Kai kurių mazgų nepasiekia vanduo | - Netinkamai įkišta įvado įjungtis | - Tinkamai įkiškite įvado įjungtį (žr. psl. 37) |

**Montavimas** (žr. psl. 34)

## Sigurnosne upute

⚠ Prilikom montaže se radi sprječavanja prignječenja i posjekotina moraju nositi rukavice.
⚠ Proizvod se smije primjenjivati samo za kupanje, tuširanje i osobnu higijenu.
⚠ Nosač tuša iznad glave je dimenzioniran samo za držanje danog tuša i ne smije se opterećivati drugim predmetima!
⚠ Djeca, kao i tjelesno, mentalno i/ili senzorno hendikepirane odrasle osobe ne smiju se koristiti proizvodom bez nadzora. Osobe koje su pod utjecajem alkohola ili droga ne smiju se koristiti proizvodom.
⚠ Mora se izbjegavati kontakt mlaza iz tuša s osjetljivim dijelovima tijela (npr. očima). Tijelo korisnika mora biti dovoljno udaljeno od tuša.
⚠ Proizvod ne smije služiti za pridržavanje. U tu se svrhu mora postaviti zaseban rukohvat.
⚠ Velika razlika u pritisku između vruće i hladne vode mora biti izbalansirana.
⚠ Redovito čistite mlaznice i uklanjajte naslage vapnenca. Ako ne uklanjate vapnenac, staklo se može razbiti i prouzrokovati posjekotine. Na lokacijama s izrazito tvrdom vodom glavu tuša treba čistiti češće kako bi se spriječilo taloženje vapnenca na mlaznicama.

## Upute za montažu

- Prije montaže mora se provjeriti je li proizvod oštećen prilikom transporta. Nakon ugradnje se ne priznaju nikakve reklamacije koje se odnose na površinska i transportna oštećenja.
- Cijevi i armatura moraju biti postavljeni, isprani i testirani prema važećim normama.
- Obvezno se moraju uvažiti propisi o instalacijama koji vrijede u dotičnoj zemlji.
- Montažne dimenzije navedene u uputama za montažu idealne su za osobe visine oko 1800 mm te se prema potrebi moraju prilagoditi konkretnoj visini korisnika. Pritom valja uzeti u obzir da se u slučaju promjene montažne visine mijenja i minimalna visina kao i da se tada mora uvažiti i promjena priključnih dimenzija.
- Kada proizvod montira kvalificirano stručno osoblje treba paziti da čitava površina na koju se učvršćuje bude ravna (bez istaknutih fuga ili krivljenja pločica), da je zidna konstrukcija primjerena montaži proizvoda te da nema slabih mjesta.
- Filter potrebno je ugraditi kako bi se regulirao protok vode i smanjio dotok prljavštine. Za eventualna oštećenja uzrokovana prljavštinom proizvođač Hansgrohe nije odgovoran.
- Proizvod nije predviđen za primjenu u parnim kupaonicama!

## Tehnički podatci

| | |
|---|---|
| Najveći dopušteni tlak: | tlak 1 MPa |
| Preporučeni tlak: | 0,1 - 0,5 MPa |
| Probni tlak: | 1,6 MPa |
| | (1 MPa = 10 bar = 147 PSI) |
| Temperatura vruće vode: | tlak 60°C |
| Razmak od sredine: | 150 mm |
| Spojevi G 1/2: | hladna desno – topla lijevo |
| Termička dezinfekcija: | 70°C / 4 min |
| Protok vode: | >40 l/min |

- Funkcije samo-čišćenja
- Proizvod je koncipiran isključivo za pitku vodu!

## Opis simbola

Nemojte koristiti silikon koji sadrži octenu kiselinu!

max. ≈42°C **Safety Funkcija** (pogledaj stranicu 38)

Zahvaljujuću Safety funkciji može se podesiti željena maksimalna temperatura, npr. i 42°C

**Regulacija** (pogledaj stranicu 38)

Nakon instalacije treba ispitati izlaznu temperaturu termostata. Korekcija je neophodna, ako izmjerena temperatura na mjestu uzimanja odstupa od temperature koja je namještena na termostatu.

**Održavanje** (pogledaj stranicu 40)

- Ispravnost nepovratnog ventila mora se redovito provjeravati prema standardu EN 806-5 i u skladu sa važećim propisima (najmanje jednom godišnje).
- Kako bi se olakšala prohodnost i produljio vijek trajanja regulacijske jedinice, potrebno je s vremena na vrijeme podesiti termostat iz položaja maksimalno tople u položaj maksimalno hladne vode.

**Mjere** (pogledaj stranicu 33)

**rastavljanje Ručica** (pogledaj stranicu 39)

**Dijagram protoka** (pogledaj stranicu 33)

**Rezervni djelovi** (pogledaj stranicu 44)

**Posebni pribor** (Nije sadržano u isporuci!)

Sustav za balansiranje protoka #92679000 (pogledaj stranicu 44)

**Čišćenje** (pogledaj stranicu 43)

**Upotreba** (pogledaj stranicu 39)

**Oznaka testiranja** (pogledaj stranicu 43)

| Greška | Uzrok | Otklanjanje |
|---|---|---|
| Nedovoljno vode | - Prenizak pritisak vode | - Ispitajte tlak u cijevima |
| | - Očistite rešetkasti filter regulacijske jedinice | - Očistite rešetkasti filter ispred termostata i na regulacijskoj jedinici |
| | - Filter tuša je prljav | - Očistite filter između tuša i crijeva |
| Križni tok vode, kod zatvorene armature vruća voda ulazi u cijev s hladnom vodom i obrnuto | - Nepovratni ventil je prljav/neispravan | - Očistite ili zamijenite nepovratni ventil |
| Temperatura na slavini ne podudara se s podešenom temperaturom | - Termostat nije podešen | - Podesite termostat |
| | - Preniska temperatura tople vode | - Povećajte tempereturu vruće vode na 42-60 °C |
| Reguliranje temperature nije moguće | - Regulacijska jedinica začepljena je kamencem | - Zamijenite regulacijsku jedinicu |
| | - Zamijenjeni su priključci tople i hladne vode | - Regulacijska jedinica za zamijenjene priključke #92373000 |
| Protočni bojler ne radi bez obzira na rad termostata | - Filtri su prljavi | - Očistite ili zamijenite filtar |
| | - Nepovratni ventil se nije vratio u početni položaj | - Zamijenite nepovratni ventil |
| | - Filter tuša je prljav | - Očistite filter između tuša i crijeva |
| Tuš ili slavina kaplje | - Prljavština ili naslage kamenca na ventilima, gornji dio ventila za zatvaranje je oštećen | - Očistite, tj. zamijenite gornji dio ventila za zatvaranje |
| Do nekih trošila ne stiže voda | - Pogrešno umetnute dovodne cijevi | - Pravilno umetnite dovodne cijevi (pogledaj stranicu 37) |



**Sastavljanje** (pogledaj stranicu 34)

## Instrucțiuni de siguranță

⚠ La montare utilizați mănuși pentru evitarea contuziunilor și tăierii mâinilor.
⚠ Produsul poate fi utilizat doar pentru spălarea, menținerea igienei și curățarea corpului.
⚠ Brațul parei de duș este destinat doar pentru a susține para, acesta nu poate fi prevăzut cu alte obiecte.
⚠ Copiii și adulții cu dizabilități corporale, mintale și senzoriale nu pot utiliza sistemul de duș nesupravegheați. De asemenea este interzisă utilizarea sistemului de duș de către persoane, care se află sub influența alcoolului sau a drogurilor.
⚠ Evitați contactul jetului de apă cu părțile de corp sensibile (de ex. ochii). Țineți dușul la o distanță corespunzătoare de corp.
⚠ Nu este permisă utilizarea produsului pe post de mâner. este nevoie de montarea unui mâner corespunzător.
⚠ Diferențele de presiune mari între alimentarea cu apă rece și apă caldă trebuie echilibrate.
⚠ Curățați și îndepărtați regulat depunerile de calcar de pe duze Dacă depunerile de calcar nu sunt îndepărtate, pot apărea cioburi și drept urmare răniri prin tăiere. În zonele geografice cu apă foarte calcaroasă, capul de duș trebuie curățat mai des, astfel încât depunerile de calcar să fie evitate pe duze.

## Instrucțiuni de montare

- Înainte de instalare verificați, dacă produsul prezintă deteriorări de transport. După instalare garanția nu acoperă deteriorările de transport și cele de suprafață.
- Conductele și bateriile trebuie montate, spălate și verificate conform normelor în vigoare.
- Respectați reglementările referitoare la instalare valabile în țara respectivă.
- Dimensiunile de montare din instrucțiunile de montare sunt ideale pentru persoane cu o înălțime de cca. 1800 mm și trebuie modificate dacă este cazul. Aici trebuie să țineți cont de modificarea înălțimii de montare, deoarece în acest caz se va modifica și înălțimea minimă de montare și astfel trebuie modificate toate dimensiunile de racordare.
- La montarea produsului de către un personal calificat se va avea grijă ca suprafața de fixare să fie plană pe toată aria de fixare (fără proeminențe ale rosturilor sau îmbinări între plăcile de faianță) și ca structura peretelui să fie corespunzătoare pentru fixarea produsului, să nu prezinte locuri cu rezistență redusă.
- Montați garnitura de filtru livrată împreună cu capătul de duș de mână pentru evitarea pătrunderii impurităților din rețeaua de alimentare. Impuritățile pătrunse pot influența funcționarea aparatului și/sau provoca deteriorarea capătului de duș. Garanția nu acoperă aceste daune.
- Produsul nu este prevăzut pentru a fi folosit în combinație cu o baie de aburi!

## Date tehnice

| | |
|---|---|
| Presiune de funcționare: | max. 1 MPa |
| Presiune de funcționare recomandată: | 0,1 - 0,5 MPa |
| Presiune de verificare: | 1,6 MPa |
| | (1 MPa = 10 bar = 147 PSI) |
| Temperatura apei calde: | max. 60°C |
| Interax racorduri: | 150 mm |
| Racorduri G 1/2: | rece - dreapta / cald - stânga |
| Dezinfecție termică: | 70°C / 4 min |
| Capacitate de evacuare: | >40 l/min |

- Asigurat contra scurgere înapoi
- Produsul este destinat exclusiv pentru apă potabilă.

## Descrierea simbolurilor


Nu utilizați silicon cu conținut de acid acetic!



**Funcția de siguranță** (vezi pag. 38)

Datorită funcției de siguranță puteți preregla temperatura maximă, de ex. 42°C.


**Reglare** (vezi pag. 38)

După montare verificați temperatura de ieșire la termostat. În cazul în care există o diferență între temperatura măsurată la golire și temperatura reglată la termostat trebuie efectuată o corecție.


**Întreținere** (vezi pag. 40)

- Supapele antiretur trebuie verificate regulat conform EN 806-5 și standardele naționale sau regionale (cel puțin o dată pe an).
- Pentru garantarea mișcării ușoare a unității de reglare, vă recomandăm să setați termostatul pe pozițiile limită cald și rece.


**Dimensiuni** (vezi pag. 33)


**Demontare Mâner** (vezi pag. 39)


**Diagrama de debit** (vezi pag. 33)


**Piese de schimb** (vezi pag. 44)

**Accesorii opționale** (nu este inclus în setul livrat)


Șaibă de reglare a debitului #92679000 (vezi pag. 44)


**Curățare** (vezi pag. 43)


**Utilizare** (vezi pag. 39)


**Certificat de testare** (vezi pag. 43)

| Deranjament | Cauza | Măsuri de remediere |
|---|---|---|
| Prea puțină apă | - Presiune de alimentare insuficientă. | - Verificați presiunea din conducte. |
| | - Murdărie în sita de impurități a unității de reglare. | - Curățați sitele de impurități la intrarea termostatului și în unitatea de reglare. |
| | - S-a murdărit garnitura de filtru a capătului de duș. | - Curățați Garnitură de filtru dintre capătul duș și furtun. |
| Curgere încucișată, apa caldă intră în conducta de apă rece sau invers, când bateria este închisă. | - S-a murdărit / s-a defectat supapa antiretur. | - Curățați sau schimbați supapa antiretur dacă este cazul. |
| Temperatura apei la ieșire nu corespunde cu temperatura reglată. | - Termostatul nu a fost reglat. | - Reglați termostatul. |
| | - Temperatura apei calde este prea mică | - Ridicați temperatura apei calde la o temperatură între 42 °C și 60 °C. |
| Temperatura nu poate fi reglată. | - Depuneri de calcar pe unitatea de reglare. | - Schimbați unitatea de reglare. |
| | - Racordurile de apă caldă și rece au fost montate invers. | - Unitate de control pentru conexiuni inversate #92373000 |
| Boilerul instant nu funcționează cu termostat. | - Sitele de impurități murdare. | - Curățați / schimbați sitele de impurități. |
| | - S-a blocat supapa antiretur. | - Schimbați supapa antiretur. |
| | - S-a murdărit garnitura de filtru a capătului de duș. | - Curățați Garnitură de filtru dintre capătul duș și furtun. |
| Picură din capătul de duș sau pipă. | - Murdărie sau depuneri pe scaunul de garnitură, s-a deteriorat piesa superioară de oprire. | - Curățați sau schimbați piesa superioară de oprire. |
| La unii consumatori nu curge apă | - Conducta este racordată incorect | - Conectați conducta în mod corect (vezi pag. 37) |

**Montare** (vezi pag. 34)

## Υποδείξεις ασφαλείας

⚠ Για να αποφύγετε τραυματισμούς κατά τη συναρμολόγηση πρέπει να φοράτε γάντια.
⚠ Το προϊόν επιτρέπεται να χρησιμοποιείται μόνο σαν μέσο λουτρού, υγιεινής και καθαρισμού του σώματος.
⚠ Ο βραχίονας του ντους κεφαλιού έχει μελετηθεί μόνο για να κρατά το ντούς κεφαλιού, δεν επιτρέπεται να φορτίζεται με άλλα αντικείμενα!
⚠ Παιδιά ή ενήλικες με μειωμένες σωματικές, διανοητικές και/ή αισθητήριες ανεπάρκειες δεν επιτρέπεται να χρησιμοποιούν το προϊόν χωρίς επιτήρηση. Άτομα υπό την επήρεια οινοπνεύματος ή ναρκωτικών δεν επιτρέπεται να χρησιμοποιούν σε καμία περίπτωση το προϊόν.
⚠ Η επαφή δέσμης νερού του ντους με ευαίσθητες περιοχές του σώματος (π.χ. μάτια) πρέπει να αποφεύγεται. Διατηρείτε επαρκή απόσταση ανάμεσα στο ντους και το σώμα.
⚠ Το προϊόν δεν επιτρέπεται να χρησιμοποιείται σαν λαβή στήριξης. Για τον σκοπό αυτό πρέπει να τοποθετηθεί ξεχωριστή λαβή στήριξης.
⚠ Οι διαφορές της πίεσης μεταξύ της σύνδεσης κρύου και ζεστού νερού θα πρέπει να αντισταθμίζονται.
⚠ Καθαρίζετε και αφαιρείτε τις επικαθίσεις αλάτων στα ακροφύσια τακτικά. Αν δεν αφαιρεθούν οι επικαθίσεις αλάτων, αυτό μπορεί να οδηγήσει σε θραύση γυαλιού και τραυματισμούς κοπής λόγω αυτού. Σε γεωγραφικές περιοχές με ιδιαίτερα αλατούχο νερό, η κεφαλή ντους πρέπει να καθαρίζεται συχνότερα, για να αποφεύγονται επικαθίσεις αλάτων στα ακροφύσια.

## Οδηγίες συναρμολόγησης

- Πριν τη συναρμολόγηση πρέπει να εξεταστεί το προϊόν για ζημιές μεταφοράς. Μετά την εγκατάσταση δεν αναγνωρίζονται ζημιές από τη μεταφορά ή επιφανειακές ζημιές.
- Οι σωλήνες και η μπαταρία πρέπει να τοποθετηθούν σύμφωνα με τα ισχύοντα πρότυπα, να τεθούν υπό πίεση και να δοκιμαστούν.
- Θα πρέπει να τηρούνται οι οδηγίες εγκατάστασης που ισχύουν σε κάθε κράτος.
- Οι διαστάσεις που αναφέρονται στις οδηγίες συναρμολόγησης είναι ιδανικές για άτομα με ύψος περ. 1800 mm και πρέπει, εάν χρειαστεί, να προσαρμοστούν. Στη φάση αυτή προσέξτε ότι με την αλλαγή του ύψους συναρμολόγησης τροποποιείται και το απαιτούμενο ελάχιστο ύψος, οπότε θα προκύψει αλλαγή και στις διαστάσεις σύνδεσης.
- Κατά τη συναρμολόγηση του προϊόντος από ειδικό προσωπικό θα πρέπει να ελέγχεται με ιδιαίτερη προσοχή η επιφάνεια στερέωσης, αν είναι επίπεδη σε όλη της την επιφάνεια (δεν πρέπει να εξέχουν αρμοί ή πλακάκια), αν η υποδομή του τοίχου είναι κατάλληλη για τη στερέωση του προϊόντος και αν παρουσιάζει ασθενή σημεία.
- Πρέπει να εγκατασταθεί το παρέμβυσμα φίλτρου που συνοδεύει τον καταιονιστήρα κατά τέτοιο τρόπο, ώστε να αποφεύγονται ρύποι που προέρχονται από το δίκτυο ύδρευσης. Οι ρύποι από το δίκτυο ύδρευσης μπορούν να επηρεάσουν αρνητικά και/ ή να προξενήσουν ζημία στα λειτουργικά τμήματα του καταιονιστήρα (ντους). Τέτοιου είδους ζημίες δεν καλύπτονται από την εγγύηση Hansgrohe.
- Το προϊόν δεν είναι κατάλληλο για χρήση σε ατμόλουτρο!

## Τεχνικά Χαρακτηριστικά

| | |
|---|---|
| Λειτουργία πίεσης: | έως 1 MPa |
| Συνιστώμενη λειτουργία πίεσης: | 0,1 - 0,5 MPa |
| Πίεση ελέγχου: | 1,6 MPa |
| | (1 MPa = 10 bar = 147 PSI) |
| Θερμοκρασία ζεστού νερού: | έως 60°C |
| Διαστάσεις σύνδεσης: | 150 mm |
| Συνδέσεις G 1/2: | κρύο δεξιά – ζεστό αριστερά |
| Θερμική απολύμανση: | 70°C / 4 min |
| Απόδοση απορροής: | >40 l/min |

- Περιλαμβάνει βαλβίδα αντεπιστροφής.
- Το προϊόν έχει σχεδιαστεί αποκλειστικά για πόσιμο νερό!.

## Περιγραφή συμβόλων

Μην χρησιμοποιείτε σιλικόνη που περιέχει οξικό οξύ!

max. ≈42°C **Safety Function** (βλ. Σελίδα 38)

Χάρη στη λειτουργία ασφαλείας Safety Function, είναι δυνατή η προρρύθμιση της επιθυμητής μέγιστης θερμοκρασίας (π.χ. 42°C).

**Ρύθμιση** (βλ. Σελίδα 38)

Αφότου πραγματοποιηθεί η συναρμολόγηση, θα πρέπει να ελεγχθεί η θερμοκρασία του στομίου εκροής του θερμοστάτη. Μία διόρθωση είναι απαραίτητη όταν η μετρούμενη στο σημείο λήψης θερμοκρασία αποκλίνει από τη ρυθμισμένη στο θερμοστάτη θερμοκρασία.

**Συντήρηση** (βλ. Σελίδα 40)

- Οι βαλβίδες αντεπιστροφής πρέπει να ελέγχονται τακτικά ως προς τη λειτουργία τους, σύμφωνα με το πρότυπο EN 806-5, σε σχέση με τους ισχύοντες εθνικούς ή τοπικούς κανόνες (το ελάχιστο μια φορά το χρόνο ) .
- Για να διασφαλίσετε την καλή λειτουργία της μονάδας ρύθμισης, θα πρέπει να ρυθμίζετε το θερμοστάτη από καιρού εις καιρόν σε εντελώς ζεστό ή εντελώς κρύο.

**Διαστάσεις** (βλ. Σελίδα 33)

**Αποσυναρμολόγηση Λαβή** (βλ. Σελίδα 39)

**Διάγραμμα ροής** (βλ. Σελίδα 33)

**Ανταλλακτικά** (βλ. Σελίδα 44)

**Ειδικά αξεσουάρ** (δεν περιλαμβάνεται στον παραδοτέο εξοπλισμό)

Δίσκος αντιστάθμισης πλακιδίων #92679000 (βλ. Σελίδα 44)

**Καθαρισμός** (βλ. Σελίδα 43)

**Χειρισμός** (βλ. Σελίδα 39)

**Σήμα ελέγχου** (βλ. Σελίδα 43)

| Βλάβη | Αιτία | Διόρθωση |
|---|---|---|
| Ανεπαρκές νερό | - Η πίεση παροχής δεν είναι επαρκής | - Ελέγξτε την πίεση των αγωγών αποχέτευσης/ύδρευσης |
| | - Βρώμικο φίλτρο συλλογής ακαθαρσιών της μονάδας ρύθμισης | - Καθαρίστε το φίλτρο συλλογής ακαθαρσιών προ του θερμοστάτη και επάνω στη μονάδα ρύθμισης |
| | - στοιχείο φίλτρου ντους βρώμικος | - καθάρισμα στοιχείο φίλτρου μεταξύ ντους και σωλήνα |
| Η σταυροειδής ροή και το ζεστό νερό ρυθμίζονται με κλειστή βάνα στον αγωγό κρύου νερού, πατώντας τη βάνα ή αντίστροφα | - Βρώμικη/ελαττωματική βαλβίδα αντεπιστροφής | - Καθαρίστε και, εάν χρειαστεί, αλλάξτε τη βαλβίδα αντεπιστροφής |
| Η θερμοκρασία εκροής δεν συμφωνεί με τη ρυθμισμένη θερμοκρασία | - Ο θερμοστάτης δεν έχει ρυθμιστεί | - Ρυθμίστε το θερμοστάτη |
| | - Χαμηλή θερμοκρασία ζεστού νερού | - Αυξήστε τη θερμοκρασία του ζεστού νερού μεταξύ των 42°C και των 60°C |
| Δεν είναι δυνατή η ρύθμιση της θερμοκρασίας | - Άλατα στη μονάδα ρύθμισης | - Αλλάξτε τη μονάδα ρύθμισης |
| | - Έχουν τοποθετηθεί λάθος οι συνδέσεις ζεστού και κρύου νερού | - Μονάδα ρύθμισης για αντίστροφες συνδέσεις #92373000 |
| Ο ταχυθερμοσίφωνας δεν ενεργοποιείται σε ταυτόχρονη λειτουργία του θερμοστάτη | - Τα φίλτρο συλλογής ακαθαρσιών είναι λερωμένο | - Καθαρίστε/αλλάξτε το φίλτρο συλλογής ακαθαρσιών |
| | - Η βαλβίδα αντεπιστροφής δεν γυρίζει πίσω. | - Αλλάξτε τη βαλβίδα αντεπιστροφής |
| | - στοιχείο φίλτρου ντους βρώμικος | - καθάρισμα στοιχείο φίλτρου μεταξύ ντους και σωλήνα |
| Ο καταιονιστήρας ή η αποχέτευση (ρουξούνι) στάζουν | - Βρωμιά ή καθιζήσεις στο στεγανοποιητικό φιλτράκι, βλάβη στο πάνω μέρος της διάταξης φραγής | - Καθαρίστε ή/και αλλάξτε το πάνω μέρος της διάταξης φραγής |
| Σε μερικούς καταναλωτές υπάρχει διακοπή νερού | - Η παροχή νερού έχει τοποθετηθεί λάθος | - Ενώστε σωστά τους σωλήνες σύνδεσης (βλ. Σελίδα 37) |



**Συναρμολόγηση** (βλ. Σελίδα 34)

## Varnostna opozorila

⚠ Pri montaži je treba nositi rokavice, da se preprečijo poškodbe zaradi zmečkanja ali urezov.
⚠ Ta izdelek se sme uporabljati le z namenom umivanja, vzdrževanja higiene in telesne nege.
⚠ Nosilna roka naglavne prhe je konstruirana le za nošenje prhe in je ne smete obremeniti z drugimi predmeti!
⚠ Otroci kot tudi odrasle osebe z omejenimi telesnimi, duševnimi in/ali senzoričnimi sposobnostmi ne smejo nenadzorovano uporabljati tega izdelka. Osebe, ki so pod vplivom alkohola ali drog, tega izdelka ne smejo uporabljati.
⚠ Izogibati se je treba stiku prhalnega curka z občutljivimi deli telesa (npr. očmi). Med telesom in prho mora biti vedno zadosten razmik.
⚠ Proizvoda ne smete uporabljati kot držalnega ročaja. V ta namen je treba montirati poseben ročaj.
⚠ Velike razlike v tlaku med priključkom za mrzlo in priključkom za toplo vodo je potrebno izravnati.
⚠ Redno čistite in odstranjujte obloge vodnega kamna iz šob. Če oblog vodnega kamna ne odstranite, lahko to vodi do loma stekla in s tem povezanih ureznin. Na geografskih območjih z zelo trdo vodo je treba glavo prhe čistiti pogosteje, da preprečite nabiranje oblog vodnega kamna na šobah.

## Navodila za montažo

- Pred montažo je treba izdelek preveriti glede morebitnih transportnih poškodb. Po vgradnji transportne ali površinske poškodbe ne bodo več priznane.
- Cevi in armaturo je treba montirati, izprati in preveriti po veljavnih standardih.
- Upoštevati je treba pravilnike o inštalacijah, ki veljajo v posamezni državi.
- V navodilu za montažo navedene mere so idealne za osebe, visoke pribl. 1800 mm, in jih je treba po potrebi prilagoditi. Pri tem morate paziti na to, da se pri spremenjeni montažni višini spremeni tudi minimalna višina in je treba upoštevati spremembo priključnih mer.
- Pri montaži tega proizvoda s strani kvalificiranega strokovnega osebja je treba paziti na to, da je pritrdilna ploskev na celotni površini za pritrditev gladka (brez izstopajočih fug ali zasekov ploščic), da je struktura stene primerna za montažo proizvoda in ne kaže šibkih mest.
- Filter, ki je priložen ročni prhi, je potrebno vgraditi, da prho zaščitimo pred umazanijo iz vodovodne napeljave. Umazanija lahko okvari ali poškoduje dele ročne prhe. Za tako nastalo škodo Hansgrohe ne odgovarja.
- Proizvod ni predviden za uporabo v povezavi s parno kopeljo!

## Tehnični podatki

| | |
|---|---|
| Delovni tlak: | maks. 1 MPa |
| Priporočeni delovni tlak: | 0,1 - 0,5 MPa |
| Preskusni tlak: | 1,6 MPa (1 MPa = 10 bar = 147 PSI) |
| Temperatura tople vode: | maks. 60°C |
| Razdalja od sredine: | 150 mm |
| Priključki G 1/2: | mrzla desno - topla levo |
| Termična dezinfekcija: | 70°C / 4 min |
| Odtočna zmogljivost: | >40 l/min |

- Zaščita proti povratnemu toku
- Proizvod je zasnovan izključno za sanitarno vodo!

## Opis simbola

Ne smete uporabiti silikona, ki vsebuje ocetno kislino!

max. ≈42°C **Varnostna funkcija** (glejte stran 38)

Varnostna funkcija omogoča, da vnaprej nastavimo najvišjo želeno temperaturo npr. 42°C.

**Justiranje** (glejte stran 38)

Po opravljeni montaži je treba preveriti iztočno temperaturo na termostatu. Če na odvzemnem mestu izmerjena temperatura odstopa od temperature, nastavljene na termostatu, je potreben popravek.

**Vzdrževanje** (glejte stran 40)

- Delovanje protipovratnega ventila je potrebno v skladu z EN 806-5 in skladno z državnimi in regionalnimi določili redno testirati (najmanj enkrat letno).
- Da bi zagotovili gladko delovanje enote za uravnavanje, je potrebno termostat občasno nastaviti popolnoma na toplo in popolnoma na mrzlo.

**Mere** (glejte stran 33)

**Demontaža Ročka** (glejte stran 39)

**Diagram pretoka** (glejte stran 33)

**Rezervni deli** (glejte stran 44)

**Poseben pribor** (Ni vključeno)

Izravnalna podložka za ploščice #92679000 (glejte stran 44)

**Čiščenje** (glejte stran 43)

**Upravljanje** (glejte stran 39)

**Preskusni znak** (glejte stran 43)

| Napaka | Vzrok | Pomoč |
|---|---|---|
| Malo vode | - Nezadosten oskrbovalni tlak | - Preverite tlak v ceveh |
| | - Filter enote za uravnavanje je umazan | - Očistite filtre pred termostatom in na enoti za uravnavanje |
| | - filtrski element prhe je umazana | - Očistite filtrirnim vložkom med prho in gibko cevjo. |
| Križni tok, toplo vodo ob zaprti armaturi potiska v cevi mrzle vode ali obratno | - Protipovratni ventil je umazan/pokvarjen | - Očistite oz. po potrebi zamenjajte protipovratni ventil |
| Temperatura vode pri izlivu ne ustreza temperaturi, ki ste jo nastavili. | - Termostat ni bil justiran | - Justirajte termostat |
| | - Prenizka temperatura tople vode | - Povišajte temperaturo tople vode na 42 °C do 60 °C |
| Uravnavanje temperature ni mogoče | - Enota za uravnavanje je poapnena | - Zamenjajte enoto za uravnavanje |
| | - Priključki za vročo in hladno vodo so zamenjani | - Regulacijska enota za zamenjane priključke #92373000 |
| Pretočni grelnik se ob uporabi termostata ne vklopi | - Filtri so umazani | - Očistite/zamenjajte filtre |
| | - Protipovratni ventil je obtičal | - Zamenjajte protipovratni ventil |
| | - filtrski element prhe je umazana | - Očistite filtrirnim vložkom med prho in gibko cevjo. |
| Iz prha ali izliva kaplja | - Umazanija ali usedline na sedežu ventila, gornji del zaporne enote je poškodovan | - Očistite oz. zamenjajte gornji del zaporne enote |
| Nekateri porabniki ne prejemajo vode | - Dovodne cevi niso pravilno vstavljene | - Pravilno vstavite dovodne cevi (glejte stran 37) |

**Montaža** (glejte stran 34)

## Ohutusjuhised

⚠ Kandke paigaldamisel muljumis- ja lõikevigastuste vältimiseks kindaid.
⚠ Toodet tohib kasutada ainult pesemis-, hügieeni- ja kehapuhastamiseesmärkidel.
⚠ Dušipea hoidik on mõeldud ainult dušipea hoidmiseks ja seda ei tohi muude esemetega koormata!
⚠ Lapsed, samuti kehaliste, vaimsete või tajupiirangutega täiskasvanud ei tohi dušisüsteemi järelvalveta kasutada. Alkoholi või narkootikumide mõju all olevad isikud ei tohi dušisüsteemi kasutada.
⚠ Duši veejoad ei tohi kokku puutuda tundlike kehaosadega (nt silmad). Jätke duši ja keha vahele piisav vahe.
⚠ Toodet ei tohi kasutada käepidemena. Paigaldage eraldi käepide.
⚠ Kui külma ja kuuma vee ühenduste surve on väga erinev, tuleb need tasakaalustada.
⚠ Puhastage ja eemaldage katlakivi otsakutelt regulaarselt. Kui katlakivi jääke ei eemaldata, võib see põhjustada klaasi purunemist ja sellega kaasnevaid sisselõikeid. Väga kareda veega geograafilistes piirkondades tuleb dušipead sagedamini puhastada, et vältida katlakivi ladestumist otsakutele.

## Paigaldamisjuhised

- Enne paigaldamist tuleb toodet kontrollida transpordikahjustuste osas Pärast paigaldamist ei tunnustata enam transpordi- või pinnakahjustuste kaebuseid.
- Voolikute ja segisti paigaldamisel, loputamisel ja kontrollimisel tuleb lähtuda kehtivatest normatiividest
- Vastavas riigis kehtivaid paigalduseeskirju tuleb järgida.
- Paigaldusjuhendis esitatud paigaldusmõõdud on ideaalsed u. 1800 mm pikkustele inimestele ning vajadusel tuleb neid kohandada. Seejuures tuleb silmas pidada, et muutunud paigalduskõrguse korral muutub ka minimaalne kõrgus ning tuleb arvestada, et erinevad on ka ühendusmõõdud.
- Toote paigaldamisel kvalifitseeritud spetsialistide poolt tuleb jälgida, et kinnituspind oleks kogu ulatuses ühtlaselt tasane (mitte ühtki üleseisvat vuuki või kaldus kahhelkivi), seina ülesehitus toote paigaldamiseks sobiv ja ilma nõrkade kohtadeta.
- Kaitsmaks dušši torust tuleva mustuse eest, on vaja paigaldada dušiga kaasasolev mustusesõel. Sissetulev mustus võib funktsioneerimist kahjustada ja/või rikkuda duši detaile. Sellest tulenevate kahjude eest Hansgrohe ei vastuta.
- Toode ei sobi kasutamiseks aurusaunas!

## Tehnilised andmed

| | |
|---|---|
| Töörõhk | maks. 1 MPa |
| Soovitatav töörõhk: | 0,1 - 0,5 MPa |
| Kontrollsurve: | 1,6 MPa |
| | (1 MPa = 10 baari = 147 PSI) |
| Kuuma vee temperatuur: | maks. 60°C |
| distants keskelt: | 150 mm |
| ühendused G 1/2: | külm paremal, kuum vasakul |
| Termiline desinfektsioon: | 70°C / 4 min |
| Äravooluvõimsus: | >40 l/min |

- Tagasivooluklapp
- Toode on ette nähtud eranditult joogivee jaoks!

## Sümbolite kirjeldus

Ärge kasutage äädikhapet sisaldavat silikooni!

max. ≈42°C **Turvafunktsioon** (vt lk 38)

Tänu ohutusfunktsioonile on võimalik soovitud maksimaaltemperatuuri eelnevalt sisestada (nt maks. 42 °C).

**Reguleerimine** (vt lk 38)

Paigaldamise järel tuleb kontrollida termostaadi väljundtemperatuuri. Kui väljavoolu kohas mõõdetud temperatuur erineb termostaadiga sisestatust, tuleb seda reguleerida.

**Hooldus** (vt lk 40)

- Tagasilöögiklappide toimimist tuleb kooskõlas riiklike ja regionaalsete määrustega regulaarselt kontrollida vastavalt standardile EN 806-5 (vähemalt kord aastas).
- Termostaadi hea toimimise tagamiseks on tarvis termostaat keerata aeg-ajalt päris kuuma ja päris külma peale.

**Mõõtude** (vt lk 33)

**Mahamonteerimine käepide** (vt lk 39)

**Läbivooludiagramm** (vt lk 33)

**Varuosad** (vt lk 44)

**Spetsiaalne lisavarustus** (ei sisaldu komplektis)

vaheelement keraamiliste plaatide tasakaalustamiseks #92679000 (vt lk 44)

**Puhastamine** (vt lk 43)

**Kasutamine** (vt lk 39)

**Kontrollsertifikaat** (vt lk 43)

| Rike | Põhjus | Lahendus |
|---|---|---|
| Vähe vett | - Surve ebapiisav | - Kontrollige vee survet torudes (kui pump on installeeritud, kontrollige kas pump töötab) |
| | - Regulaatori filter on määrdunud | - Puhastage termostaadi ees ja regulaatori peal olevad filtrid |
| | - Duši filtriga räpane | - filtriga puhastage duši ja vooliku vaheline |
| Ristvool, soe vesi surutakse suletud segisti korral külmaveetorru või vastupidi, kui segisti on suletud | - Tagasilöögiklapp määrdunud/katki | - Tagasilöögiklapp puhastada ja vajadusel välja vahetada |
| Väljavoolava vee temperatuur ei vasta seatud temperatuurile | - Termostaati pole reguleeritud | - Reguleerige termostaati |
| | - Sooja vee temperatuur liiga madal | - Tõstke sooja vee temperatuuri 42 °C kuni 60 °C |
| Termoregulatsioon pole võimalik | - Termostaat tööelement on lubjastunud | - Vahetage termostaat tööelement |
| | - Sooja ja külma vee liitmikud läksid vahetusse | - Reguleerimisseade vahetuse läinud ühenduste jaoks #92373000 |
| Avatud süsteemi boiler ei hakka termostaadiga tööle | - Filtrid määrdunud | - Puhastage/vahetage filter |
| | - Tagasilöögiklapp on kinni | - Tagasilöögiklapp välja vahetada |
| | - Duši filtriga räpane | - filtriga puhastage duši ja vooliku vaheline |
| Dušipihusti või väljavool lekib | - Tihendil on mustust või setet, sulgurklapi ülaosa kahjustunud | - Puhastage või vahetage välja sulguri ülaosa |
| Mõne tarbija puhul ei tule vett | - Pealevoolutoru on valesti sisestatud | - Sisestage pealevoolutoru õigesti (vt lk 37) |



**Paigaldamine** (vt lk 34)

## Drošības norādes

⚠ Montāžas laikā, lai izvairītos no saspiedumiem un iegriezumiem, nepieciešams nēsāt cimdus.
⚠ Šo produktu drīkst izmantot tikai, lai mazgātos, higiēnai un ķermeņa tīrīšanai.
⚠ Galvas dušas statīvs paredzēts vienīgi galvas dušas atbalstīšanai, to nedrīkst noslogot ar citiem priekšmetiem!
⚠ Bērni, kā arī pieaugušie ar fiziskiem, garīgiem un / vai sensoriskiem ierobežojumiem nedrīkst lietot šo produktu bez uzraudzības. Personas, kas atrodas alkohola vai narkotisko vielu iespaidā, nedrīkst lietot šo dušas sistēmu.
⚠ Nepieciešams izvairīties no dušas strūklas tieša kontakta ar jutīgām ķermeņa daļām (piem., acīm). Nepieciešams ievērot pietiekošu attālumu starp dušu un ķermeni.
⚠ Šo produktu nedrīkst izmantot kā roku balstu. Nepieciešams uzmontēt atsevišķu roku balstu.
⚠ Jāizlīdzina spiediena atšķirības starp aukstā un karstā ūdens pievadiem.
⚠ Regulāri attīriet sprauslas no netīrumiem un kaļķa nogulsnēm. Ja kaļķa nogulsnes nenotīra, var saplīst stikls, kā dēļ pastāv sagriešanās risks. Reģionos ar ļoti kaļķainu ūdeni dušas galva jātīra biežāk, lai novērstu kaļķa nogulšņu veidošanos uz sprauslām.

## Norādījumi montāžai

- Pirms montāžas nepieciešams pārbaudīt, vai produktam transportēšanas laikā nav radušies bojājumi. Pēc iebūvēšanas bojājumi, kas radušies transportēšanas laikā, vai virsmas bojājumi netiek atzīti.
- Cauruļvadi un maisītājs ir jāuzstāda, jāizskalo un jāpārbauda saskaņā ar spēkā esošajiem standartiem.
- Jāievēro attiecīgās valstīs spēkā esošās montāžas prasības.
- Montāžas instrukcijās dotie montāžas izmēri ir ideāli piemēroti personām, kuru augums ir apm. 1800 mm. Nepieciešamības gadījumā šie izmēri ir jāpielāgo. Šeit ir jāņem vērā, ka mainoties montāžas augstumam, mainās arī minimālais augstums, un jāņem vērā arī pieslēgšanas izmēru izmaiņas.
- Kvalificētiem speciālistiem, montējot produktu, jāpiegriež vērība tam, lai piestiprināšanas virsma visā piestiprināšanas zonā ir gluda (nav fūgu vai flīžu iecirtumu), sienas uzbūve ir piemērota produkta montāžai un tajā nav nestabilu vietu.
- Jāiemontē dušas komplektā esošais filtrs, lai novērstu netīrumu ieplūšanu no ūdens vada. Ieskalotie netīrumi var traucēt dušas funkciju un / vai arī izraisīt rokas dušas daļu bojājumus, par kuriem Hansgrohe nenes atbildību.
- Produkts nav paredzēts lietošanai kopā ar tvaika vannu!

## Tehniskie dati

| | |
|---|---|
| Darba spiediens: | maks. 1 MPa |
| Ieteicamais darba spiediens: | 0,1 - 0,5 MPa |
| Pārbaudes spiediens: | 1,6 MPa (1 MPa = 10 bar = 147 PSI) |
| Karstā ūdens temperatūra: | maks. 60°C |
| Pieslēguma izmēri: | 150 mm |
| G 1/2 pieslēgumi: | aukstais pa labi - karstais pa kreisi |
| Termiskā dezinfekcija : | 70°C / 4 min |
| Aizplūdes iespējas: | >40 l/min |

- Drošības vārsts
- Izstrādājums ir paredzēts tikai dzeramajam ūdenim!

## Simbolu nozīme

Neizmantot silikonu, kas satur etiķskābi!

max. ≈42°C **Drošības funkcija** (skat. lpp. 38)

Pateicoties drošības funkcijai, vēlamo augstāko temperatūru, piem., maks. 42°C, var iestatīt jau iepriekš.

**Ieregulēšana** (skat. lpp. 38)

Pēc montāžas jāpārbauda termostata iztekas temperatūra. Korektūra ir nepieciešama gadījumā, ja temperatūra iztekas vietā atšķiras no termostatā iestatītās temperatūras.

**Apkope** (skat. lpp. 40)

- Regulāri jāpārbauda pretvārsta funkcija saskaņā ar EN 806-5 saistībā ar nacionālajiem vai vietējiem noteikumiem (vismaz vienreiz gadā).
- Lai nodrošinātu regulatora nevainojamu darbību, termostatu laiku pa laikam jāiestata uz maksimāli aukstu un maksimāli karstu ūdeni.

**Izmērus** (skat. lpp. 33)

**Demontāža rokturis** (skat. lpp. 39)

**Caurplūdes diagramma** (skat. lpp. 33)

**Rezerves daļas** (skat. lpp. 44)

**Speciāli aksesuāri** (komplektā netiek piegādāts)

Flīžu izlīdzināšanas ripa #92679000 (skat. lpp. 44)

**Tīrīšana** (skat. lpp. 43)

**Lietošana** (skat. lpp. 39)

**Pārbaudes zīme** (skat. lpp. 43)

| Traucējums | Iemesls | Bojājumu novēršana |
|---|---|---|
| Maz ūdens | - Problēmas ar ūdens apgādi | - Pārbaudīt spiedienu ūdenvadā |
| | - Netīrs regulatora filtrs | - Tīrīt filtrus pirms termostata un uz regulatora |
| | - netīrs filtrs elements no dušas | - Iztīrīt filtra blīvējumu starp dušu un šļūteni |
| Ūdens sajaukšanās, karstais ūdens slēgtā stāvoklī tiek spiests aukstā ūdens cauruļvados un otrādi. | - Pretvārsts ir netīrs / bojāts | - Tīrīt, nepieciešamības gad. nomainīt pretvārstu |
| Ūdens temperatūra nesaskan ar iestatīto temperatūru | - Termostats nav pieregulēts | - Pieregulēt termostatu |
| | - Pārāk zema ūdens temperatūra | - Paaugstināt karstā ūdens temperatūru no 42 °C līdz 60 °C |
| Nav iespējama temperatūras regulēšana | - regulators aizkaļķojies | - Nomainīt regulatoru |
| | - Silta un auksta ūdens pieslēgumi ir nomainīti vietām. | - Sajauktu pieslēgumu regulators #92373000 |
| Caurteces sildītājs neieslēdzas, darbojoties termostatam | - Filtri netīri | - Tīrīt / nomainīt filtrus |
| | - Pretvārsts ir iesprūdis | - Nomainīt pretvārstu |
| | - netīrs filtrs elements no dušas | - Iztīrīt filtra blīvējumu starp dušu un šļūteni |
| Duša vai izteka pil | - Netīrumi vai nogulsnes uz blīvvirsmas, bojāta noslēdzējvienība | - Notīrīt vai nomainīt noslēdzējvienību |
| Dažos patērētājos nav ūdens | - Padeves līnija nepareizi pieslēgta | - Pareizi pieslēdziet padeves līniju (skat. lpp. 37) |

**Montāža** (skat. lpp. 34)

## Sigurnosne napomene

⚠ Prilikom montaže se radi sprečavanja prignječenja i posekotina moraju nositi rukavice.
⚠ Proizvod sme da se koristi samo za kupanje, tuširanje i ličnu higijenu.
⚠ Nosač tuša iznad glave je dimenzioniran samo za držanje datog tuša i ne sme se opterećivati drugim predmetima!
⚠ Deca, kao i telesno, mentalno i/ili senzorno hendikepirane odrasle osobe ne smeju da koriste proizvod bez nadzora. Osobe koje su pod uticajem alkohola ili droga ne smeju da koriste proizvod.
⚠ Mora se izbegavati kontakt mlaza iz tuša sa osetljivim delovima tela (npr. očima). Telo korisnika mora biti na dovoljnom odstojanju od tuša.
⚠ Proizvod se ne sme koristiti za kao ručka za pridržavanje. U tu svrhu se mora postaviti zaseban rukohvat.
⚠ Velika razlika u pritisku između vruće i hladne vode mora biti izbalansirana.
⚠ Redovno čistite mlaznice i uklanjajte naslage kamenca. Ako ne uklanjate kamenac, staklo se može razbiti i prouzrokovati posekotine. Na lokacijama sa izrazito tvrdom vodom glavu tuša treba čistiti češće kako bi se sprečilo taloženje kamenca na mlaznicama.

## Instrukcije za montažu

- Pre montaže se mora proveriti da li je proizvod oštećen pri transportu. Nakon ugradnje se ne priznaju nikakve reklamacije koje se odnose na površinska i transportna oštećenja.
- Vodovi i armatura moraju biti postavljeni, isprani i testirani prema važećim normama.
- Treba se pridržavati propisa koji u određenim zemljama važe za instalacije.
- Montažne dimenzije navedene u uputstvu za montažu idealne su za osobe visine oko 1800 mm, tako da se po potrebi moraju prilagoditi konkretnoj visini korisnika. Pri tome treba uzeti u obzir da se prilikom promene montažne visine menja i minimalna visina kao i da se u tom slučaju mora uvažiti i promena priključnih dimenzija.
- Kada proizvod montira kvalifikovano stručno osoblje treba paziti da čitava površina na koju se učvršćuje bude ravna (bez istaknutih fuga ili krivljenja pločica), da je zidna konstrukcija primerena montaži proizvoda i da nema slabih mesta.
- Obavezno ugradite mrežicu (A) upakovanu s tušem, čime sprečavate ulazak prljavštine iz vodovoda. Prljavština može dovesti do delimičnog ili potpunog oštećenja delova tuša. Za eventualna oštećenja uzrokovana prljavštinom proizvođač Hansgrohe nije odgovoran.
- Proizvod nije predviđen za upotrebu u parnim kupatilima!

## Tehnički podaci

| | |
|---|---|
| Radni pritisak: | maks. 1 MPa |
| Preporučeni radni pritisak: | 0,1 - 0,5 MPa |
| Probni pritisak: | 1,6 MPa (1 MPa = 10 bar = 147 PSI) |
| Temperatura vruće vode: | maks. 60°C |
| Rastojanje između centara priključaka: | 150 mm |
| Priključci G 1/2: | hladna voda desno – topla levo |
| Termička dezinfekcija: | 70°C / 4 min |
| Kapacitet odvoda: | >40 l/min |

- Zaštita od povratnog toka
- Proizvod je koncipiran isključivo za pijaću vodu!

## Opis simbola

Nemojte koristiti silikon koji sadrži sirćetnu kiselinu!

max. ≈42°C **Safety funkcija** (vidi stranu 38)

Zahvaljujuću Safety funkciji, može se podesiti željena maksimalna temperatura, npr. maks. 42°C.

**Podešavanje** (vidi stranu 38)

Nakon instalacije potrebno je ispitati izlaznu temperaturu termostata. Korekcija je neophodna, ako izmerena temperatura odstupa od temperature koja je nameštena na termostatu.

**Održavanje** (vidi stranu 40)

- Ispravno funkcionisanje nepovratnog ventila se mora redovno proveravati prema standardu EN 806-5 i u skladu s važećim nacionalnim ili regionalnim propisima (najmanje jednom godišnje).
- Kako bi se olakšala prohodnost i produžio vek trajanja regulacione jedinice, potrebno je s vremena na vreme podesiti termostat na položaje za maksimalno toplu i maksimalno hladnu vode.

**Mere** (vidi stranu 33)

**rastavljanje Ručica** (vidi stranu 39)

**Dijagram protoka** (vidi stranu 33)

**Rezervni delovi** (vidi stranu 44)

**Poseban pribor** (Nije sadržano u isporuci)

Sistem za balansiranje protoka #92679000 (vidi stranu 44)

**Čišćenje** (vidi stranu 43)

**Rukovanje** (vidi stranu 39)

**Ispitni znak** (vidi stranu 43)

| Smetnja | Uzrok | Pomoć |
|---|---|---|
| Nedovoljno vode | - Prenizak pritisak vode | - Ispitajte pritisak u cevima |
| | - Očistite mrežicu za hvatanje prljavštine regulacione jedinice | - Očistite mrežice za hvatanje prljavštine ispred termostata i na regulacionoj jedinici |
| | - filterom tuša je prljava | - Očistite filterom između tuša i crijeva |
| Ukršteni tok vode, kod zatvorene armature vruća voda ulazi u cev s hladnom vodom i obrnuto | - Nepovratni ventil je prljav / neispravan | - Očistite ili, po potrebi, zamenite nepovratni ventil |
| Temperatura na slavini se ne podudara s podešenom temperaturom | - Termostat nije podešen | - Podesite termostat |
| | - Preniska temperatura tople vode | - Povećajte tempereturu vruće vode na 42-60 °C |
| Regulisanje temperature nije moguće | - regulaciona jedinica je začepljena kamencem | - Zamenite regulacionu jedinicu |
| | - Zamenjeni su priključci tople i hladne vode | - Regulaciona jedinica za zamenjene priključke #92373000 |
| Protočni bojler ne radi iako je termostat uključen | - Mrežice za hvatanje prljavštine su prljave | - Očistite / zamenite mrežicu za hvatanje prljavštine |
| | - Nepovratni ventil se nije vratio u početni položaj | - Zamenite nepovratni ventil |
| | - filterom tuša je prljava | - Očistite filterom između tuša i crijeva |
| Tuš ili slavina kaplje | - Prljavština ili naslage kamenca na ventilima, gornji deo ventila za zatvaranje je oštećen | - Očistite, tj. zamenite gornji deo ventila za zatvaranje |
| Voda ne stiže do svih potrošača | - Dovod je pogrešno postavljen | - Postavite dovode kako treba (vidi stranu 37) |



**Montaža** (vidi stranu 34)

## Sikkerhetshenvisninger

⚠ Bruk hansker under montasjen for å unngå klem- og kuttskader.
⚠ Produktet skal kun brukes for bade-, hygiene- og kroppshygiene.
⚠ Armen til hodedusjen er kun laget for å holde hodedusjen. Den må ikke belastes med andre gjenstander!
⚠ Barn og voksne med fysiske og psykiske og/eller sensoriske handicap skal ikke bruke dusjsystemet uten oppsyn. Personer som er påvirket av alkohol eller narkotika skal ikke bruke dusjsystemet.
⚠ Dusjstrålen skal ikke komme i kontakt med ømfintlige kroppsdeler (f.eks. øynene). Overhold en tilstrekkelig avstand mellom dusjen og kroppen.
⚠ Produktet skal ikke brukes som holdegrep. Det skal monteres en separat holdegrep.
⚠ Store trykkdifferanser mellom kaldt- og varmtvannstilkoblinger skal utlignes.
⚠ Rengjør og fjerne kalkavleiringer på dysene regelmessig. Dersom kalkavleiringer ikke fjernes, kan det føre til glassbrudd som kan føre til kuttskader. I geografiske områder med svært kalkholdig vann må dusjhodet rengjøres oftere for å unngå kalkavleiringer på dysene.

## Montagehenvisninger

- Før montasjen skal produktet sjekkes for transportskader. Etter monteringen aksepteres ikke noen transport- eller overflateskader.
- Ledningene og armaturen skal monteres, spyles og sjekkes iht. de gyldige normer.
- Gjeldende retningslinjer for rørleggerarbeid i de enkelte land skal følges.
- Monteringsmål i monteringsveiledningen er beregnet for personer som er omtrent 1800 mm høye, målene skal eventuell tilpasses om nødvendig. Her skal man passe på at ved endrede monteringsmålene blir minstehøyden endret, og det må tas hensyn til de endrede tilkoblingsmålene.
- Under monteringen av produktet gjort av kvalifisert fagpersonal, skal man påse at monteringsoverflaten på hele festeområdet er plant (ingen utstikkende fuger eller flisekanter), at veggoppbyggingen egner seg for produktmontasjen og ikke viser svake punkter.
- Medlevert filterinnsats skal bygges inn for å unngå smussinnspylinger fra ledningsnettet. Smussinnspylinger kan påvirke funksjonen negativt og/eller medføre skader på dusjens funksjonsdeler. For skader som resulteres av dette påtar seg Hansgrohe inget ansvar.
- Produktet er ikke påtenkt for bruk sammen med et dampbad!

## Tekniske data

| | |
|---|---|
| Driftstrykk | maks. 1 MPa |
| Anbefalt driftstrykk: | 0,1 - 0,5 MPa |
| Prøvetrykk | 1,6 MPa |
| | (1 MPa = 10 bar = 147 PSI) |
| Varmtvannstemperatur | maks. 60°C |
| Tilkoblingsmål: | 150 mm |
| Tilkoblinger G 1/2: | kaldt høyre - varm venstre |
| Termisk desinfisering: | 70°C / 4 min |
| Avløpskapasitet: | >40 l/min |

- Egensikker mot tilbakeflyt
- Produktet er utelukkende designet for drikkevann!

## Symbolbeskrivelse

Ikke bruk silikon som inneholder eddiksyre!

max. ≈42°C **Safety Function** (se side 38)

Takket være egenskapen "Safety Function" kan det forhåndsinnstilles en ønsket maks. termperatur, f.eks. 42 °C.

**Justering** (se side 38)

Etter avsluttet montering skal termostatens utløpstemperatur kontrolleres. Det er nødvendig med korrektur når temperaturen målt ved uttaksstedet avviker fra temperaturen som er innstilt på termostaten.

**Vedlikehold** (se side 40)

- Funksjonen til returløpssperren skal iht. EN 806-5 og i samsvar med de nasjonale og lokale forskrifter sjekkes regelmessig (minst en gang i året).
- For å holde regulerings-enheten bevegelig, skal termostaten stilles fra tid til annen på helt varmt og helt kaldt.

**Mål** (se side 33)

**Demontasje Grep** (se side 39)

**Gjennomstrømningsdiagram** (se side 33)

**Servicedeler** (se side 44)

**Ekstratilbehør** (ikke med i leveransen)

Utligningsskive for fliser #92679000 (se side 44)

**Rengjøring** (se side 43)

**Betjening** (se side 39)

**Prøvemerke** (se side 43)

| Feil | Årsak | Feilrettelse |
|---|---|---|
| Lite vann | - Forsyningstrykk er ikke tilstrekkelig | - Ledningstrykk sjekkes |
| | - Smussfangersil til reguleringseheten skitten. | - Smussfangersil før termostaten og på reguleringsenheten rengjøres |
| | - Dusjens filterinnsats er skitten | - rengjøring filterinnsats mellom dusj og slangen |
| Krysstrømning, varmt vann presses ved lukket armatur inn i kaldtvannsledning eller omvendt | - Returløpstopper skitten / defekt | - Returløpstopper rengjøres, byttes hvis nødvendig |
| Utløpstemperatur samsvarer ikke med innstilt temperatur | - Termostat ble ikke justert | - Termostat justeres |
| | - For lav varmtvannstemperatur | - Varmtvannstemperatur økes til mellom 42 °C og 60 °C |
| Temperaturregulering er ikke mulig | - reguleringsenhet forkalket | - reguleringsenhet byttes |
| | - Tilkoblinger for varmt og kaldt vann ble byttet | - Reguleringsenhet for utskiftede tilkoblinger #92373000 |
| gjennomstrømningsvannvarmer innkobler ikke under termostatdrift | - Smussfangersil skitten | - Smussfangersil rengjøres / byttes |
| | - Returløpstopper sitter fast | - Returløpstopper byttes |
| | - Dusjens filterinnsats er skitten | - rengjøring filterinnsats mellom dusj og slangen |
| Dusj eller utløp drypper | - Smuss eller avleiringer på tetningen, avsperrings-overdel skadet | - Avsperrings-overdel rengjøres hhv. Byttes |
| Til noen av forbruksstedene kommer det ikke vann | - Tilførselsledning koblet feil | - Koble til tilførselsledning korrekt (se side 37) |

**Montasje** (se side 34)

## Указания за безопасност

⚠ При монтажа трябва да се носят ръкавици, за да се избегнат наранявания поради притискане или порязване.
⚠ Позволено е използването на продукта само за къпане, хигиена и цели на почистване на тялото.
⚠ Рамото на разпръсквателя за главата е разработена само, за да държи разпръсквателя за главата, то не бива да се натоварва с други предмети!
⚠ Не е позволено деца, както и възрастни с физически, умствени и / или сензорни ограничения да използват продукта без надзор. Не е позволено използването на системата на продукта от лица, употребили алкохол или дрога.
⚠ Трябва да се избягва контакта на струите на разпръсквателя с чувствителни части на тялото (напр. очите). Между разпръсквателя и тялото трябва да се спазва достатъчно разстояние.
⚠ Продуктът не бива да се използва като дръжка. Трябва да се монтира отделна дръжка.
⚠ Големите разлики в налягането между изводите за студената и топлата вода трябва да се изравняват.
⚠ Редовно почиствайте и отстранявайте варовиковите отлагания по дюзите. Ако варовиковите отлагания не бъдат отстранени, това може да доведе до счупване на стъклото и в резултат на това до порезни рани. В географски райони с много твърда вода, слушалката на душа трябва да се почиства по-често, за да се предотврати отлагането на варовик по дюзите.

## Указания за монтаж

- Преди монтажа продуктът трябва да се провери за транспортни щети. След монтажа не се признават транспортни или повърхностни щети.
- Тръбопроводите и арматурата трябва да се монтират, промият и проверят в съответствие с валидните норми.
- Трябва да бъдат спазвани валидните в съответните страни предписания за инсталиране.
- Посочените в ръководството за монтаж монтажни мерки са идеални за лица с ръст от прибл. 1800 мм и трябва съответно да се пригодят. При това обърнете внимание на това, при променена монтажна височина се променя минималната височина и трябва да бъде взета под внимание промяната на присъединителните размери.
- При монтаж на продукта от квалифицирани специалисти да се внимава за това, закрепващата повърхност в целия диапазон на закрепването да бъде равна (без изпъкнали фуги или изместване на плочки), конструкцията на стената да е подходяща за монтаж на продукта и да няма слаби места.
- Приложената в опаковката филтърна вложка трябва да се монтира, за да се избегне натрупване на замърсявания от водопроводната мрежа. Натрупването на замърсявания може да наруши функцията и/или да доведе до увреждания на функционалните части на разпръсквателя, Hansgrohe не носи отговорност за получилите се по този начин щети.
- Продуктът не е предвиден за употреба във връзка с парна баня!

## Технически данни

| | |
|---|---|
| Работно налягане: | макс. 1 МПа |
| Препоръчително работно налягане: | 0,1 - 0,5 МПа |
| Контролно налягане: | 1,6 МПа |
| | (1 МПа = 10 bar = 147 PSI) |
| Температура на горещата вода: | макс. 60 °C |
| Присъединителни размери: | 150 мм |
| Изводи G 1/2: | студено отдясно – топло отляво |
| Термична дезинфекция: | 70 °C / 4 мин |
| Мощност на изтичане: | >40 л/мин |

- Самозащитен против обратно изтичане
- Продуктът е разработен само за питейна вода!

## Описание на символите

Не използвайте силикон, съдържащ оцетна киселина!

max. ≈42°C **Safety Function** (вижте стр. 38)

Благодарение на Safety Function (функция за безопасност) желаната максимална температура може да се настрои предварително напр. на макс. 42 °C.

**Юстиране** (вижте стр. 38)

След извършен монтаж трябва да се провери температурата на накрайника на термостата. Ако измерената температура на мястото на водовземане се различава от настроената на термостата температура, е необходима корекция.

**Поддръжка** (вижте стр. 40)

- Съгласно EN 806-5 функционирането на приспособленията за предотвратяване на обратния поток трябва редовно да се проверява в съответствие с националните или регионални изисквания (поне веднъж годишно).
- За да се гарантира лекоподвижността на регулиращото звено, от време на време термостатът трябва да се поставя на максимално топло и на максимално студено.

**Размери** (вижте стр. 33)

**Демонтаж Ръкохватка** (вижте стр. 39)

**Диаграма на потока** (вижте стр. 33)

**Сервизни части** (вижте стр. 44)

### Специални принадлежности

(не се съдържа в обема на доставка)

Изравнителна шайба за плочки #92679000 (вижте стр. 44)

**Почистване** (вижте стр. 43)

**Обслужване** (вижте стр. 39)

**Контролен знак** (вижте стр. 43)

| Неизправност | Причина | Помощ |
|---|---|---|
| Малко вода | - Захранващото налягане не е достатъчно | - Проверете налягането на тръбопровода |
| | - Цедката за улавяне на замърсяванията на регулиращия елемент е замърсена | - Почистете цедките за улавяне на замърсяванията преди термостата и на регулиращия елемент |
| | - Замърсено Филтърна вложка на разпръсквателя | - Почистете Филтърна вложка между разпръсквателя и маркуча |
| Кръстосване на потока, при затворена арматура топлата вода навлиза в линията на студената вода или обратно | - Замърсено / дефектно приспособление за предотвратяване на обратния поток | - Почистете респ. сменете приспособлението за предотвратяване на обратния поток |
| Изходящата температура не съвпада с настроената температура | - Термостатът не е юстиран | - Юстиране на термостата |
| | - Твърде ниска температура на водата | - Повишете ограничението за топлата вода на 42 °C до 60 °C |
| Не е възможно регулиране на температурата | - Покрит с варовик регулиращ елемент | - Смяна на регулиращия елемент |
| | - Изводите за топла и студена вода са разменени | - Регулатор за разменени връзки #92373000 |
| Проточният нагревател не се включва при работа на термостата | - Цедките за улавяне на замърсяванията са замърсени | - Почистете / сменете цедките за улавяне на замърсяванията |
| | - Здраво стоящо приспособление за предотвратяване на обратния поток | - Смяна на приспособлението за предотвратяване на обратния поток |
| | - Замърсено Филтърна вложка на разпръсквателя | - Почистете Филтърна вложка между разпръсквателя и маркуча |
| Разпръсквателят или изходящият накрайник капе | - Мръсотия или отлагания на уплътняващата повърхност, повредена горна част на блокировката | - Почистете респ. сменете горната част на блокировката |
| При някои консуматори не постъпва вода | - Захранващият кабел е поставен неправилно | - Поставете правилно захранващите кабели (вижте стр. 37) |

**Монтаж** (вижте стр. 34)

## 安全上の注意

⚠ 施工の際は手を挟んだり怪我をしないように, 手袋をはめてください.
⚠ この製品は, 体や手を洗う等の製品本来の目的以外には使用しないでください.
⚠ オーバーヘッドシャワーのアームには, オーバーヘッドシャワー以外の他の物をぶら下げたり余計な力を与えないでください.
⚠ 製品に関する危険性をご理解いただけない方や, 身体や精神にハンディキャップがあり安全なご利用が困難なお子様や大人の方のご利用は控えてください. 生命に重大な危険が及ぶことや, 物的損害の危険があります. アルコールまたは薬物の影響下にある方の使用はできません.
⚠ シャワー吐水を身体の敏感な部分 (例えば, 目など) に使用しないでください. シャワーと身体の間に十分な距離をとってください.
⚠ 製品は取っ手として使用できません. 必要に応じて別途取っ手を設置してください.
⚠ 給水・湯の圧力差は0.1(MPa)以内としてください.
⚠ 定期的にノズルに堆積する水垢を洗い流して除去してください. 水垢が取り切れないと, ガラスが破損して切り傷を負う危険があります. 硬水が多い地域の場合, ノズル内の水垢堆積を防止するためにシャワーヘッドを頻繁に洗う必要があります.

## 施工上の注意

- 製品の施工前に輸送でのダメージがないか確認してください. 施工後のキズ等のお申し出はお断りさせて頂いています.
- 配管と水栓は, 関連法規に従って施工, 洗浄, および試験を行ってください.
- 施工行う地域に適用される関連法規をお守りください.
- 施工説明書に記載の施工寸法例は, 身長約1800 mmの方のご利用を想定しています. 必要に応じて変更をしてください. 施工寸法を変更する場合, 必要クリアランスなど関連する他の寸法への影響を十分考慮して下さい.
- 適切な資格を持つ方が製品の施工を行ってください. 施工面が平らであること (躯体の凹凸やタイル等の段差がないこと), 壁の構造が製品の施工に適しており必要な強度があることを確認してください.
- 配管からのゴミ等がシャワーに入らないように, フィルターパッキンを必ず使用してください. ゴミなどが入ると, シャワーの機能を損なったり, 機能部品に損傷を与えたりする可能性があります. これらの不具合に関してハンスグローエは責任を一切負いません.
- この製品は, スチーム (ミスト) バス, サウナ等の高温, 多湿になる場所では使用できません!

## 技術資料

| | |
|---|---|
| 使用圧力: | 最大 1 MPa |
| 推奨使用水圧: | 0,1 - 0,5 MPa |
| 耐圧試験圧力: | 1,6 MPa |
| | (1 MPa = 10 bar = 147 PSI) |
| 給湯温度: | 最大 60°C |
| 接続寸法: | 150 mm |
| G 1/2接続: | 湯 左 - 水 右 |
| お湯による高温消毒: | 70°C / 4 分 |
| 排水能力: | >40 リットル/分 |

- 逆流防止処置がされています
- この製品は飲料水での使用が前提となっています (日本においては水道法に適合する飲料水) !

## アイコンの説明

酢酸系シリコンをご使用にならないでください!

max. ≈42°C **Safety Function**(安全機能) (次のページを参照 38)

「Safety Function」を使うと, 最高温度を例えば42°Cにセットすることができます.

**調整** (次のページを参照 38)

施工後に吐水温度を確認して下さい. 吐水温度がサーモスタットに設定した温度から大きく外れている場合, 温度調整が必要です.

**メンテナンス** (次のページを参照 40)

- 逆止弁は, EN 806-5に従って定期的 (少なくとも年に1回) に確認をしてください (日本においては関連法規に従ってください).
- サーモスタットの動作を適切に保つために, やけどに注意して吐水をしながらサーモスタットのハンドルを湯・水範囲最大に動かしてください.

**寸法** (次のページを参照 33)

**取り外し ハンドル** (次のページを参照 39)

**流量曲線図** (次のページを参照 33)

**スペアパーツ** (次のページを参照 44)

**スペシャルパーツ** (別手配部品)

タイル段差調整部品 #92679000 (次のページを参照 44)

**お手入れ方法** (次のページを参照 43)

**使用方法** (次のページを参照 39)

**認証について** (次のページを参照 43)

| 症状 | 原因 | 対応策 |
|---|---|---|
| 流量が少ない | - 水圧不足 | - 1次側の圧力を確認してください |
| | - フィルターにゴミの付着 | - 水栓手前とサーモカートリッジのフィルターを清掃してください |
| | - シャワーのフィルターが汚れている | - ヘッドとホースの間のフィルターを清掃してください |
| クロスコネクション, 水栓が閉時に水が湯側に逆流, 又はその逆の現象 | - 逆流防止装置にゴミの付着/故障 | - 逆流防止装置を清掃し, 必要に応じて交換してください |
| 吐水温度が設定温度と一致しない | - サーモスタットの温度調整をしていない | - サーモスタットの温度調節をしてください |
| | - 吐水温度が低すぎる | - 給湯温度を42°C～60°Cに上げて下さい (やけどの危険性がある場合は温度リミッター等を設定してください). |
| 温調不良 | - サーモカートリッジがカルキで汚れている | - サーモカートリッジを交換してください |
| | - 給温・水の接続が逆 | - 逆接続用コントロールユニット #92373000 |
| サーモスタット混合栓を使っている間, 瞬間湯沸かし器が着火しない | - フィルターの詰まり | - フィルターを清掃/交換してください |
| | - 逆流防止装置の動作不良 | - 逆流防止装置を交換してください |
| | - シャワーのフィルターが汚れている | - ヘッドとホースの間のフィルターを清掃してください |
| シャワーまたはスパウトの水漏れ | - バルブ止水面にゴミの付着, ゴミ詰まり, 止水ユニットの故障 | - 止水バルブを清掃または交換してください |
| いくつかの吐水口から水が出ない | - 配管の接続に問題がある | - 配管を正しく接続してください (次のページを参照 37) |

**施工方法** (次のページを参照 34)

## Примітки з безпеки

⚠ Під час встановлення слід надягати рукавички, щоб запобігти травмам та порізам.
⚠ Виріб можна використовувати лише для купання, гігієни та очищення тіла.
⚠ Ручка душової лійки призначена лише для утримання душової лійки. Не навантажуйте її іншими предметами!
⚠ Діти, а також дорослі з фізичними, розумовими та/або сенсорними вадами не повинні використовувати цей продукт без належного нагляду. Особам, які перебувають у стані алкогольного або наркотичного сп'яніння, забороняється використовувати цей продукт.
⚠ Не дозволяйте струменям душу потрапляти на чутливі частини тіла (наприклад, очі). Між душем і вами має бути достатня відстань.
⚠ Виріб не можна використовувати як ручку-тримач. Необхідно встановити окрему ручку.
⚠ Гаряча і холодна подачі води повинні мати однаковий тиск.
⚠ Регулярне чищення та видалення вапняних відкладень з форсунок. Якщо вапняні відкладення не видаляються, можливе руйнування скла та пов'язані з цим порізи. У географічних районах із дуже жорсткою водою душову лійку необхідно чистити частіше, щоб запобігти утворенню на форсунках вапняних відкладень.

## Інструкції зі встановлення

- Перед встановленням перевірте виріб на наявність пошкоджень під час транспортування. Після встановлення транспортні пошкодження чи пошкодження поверхні не розглядаються.
- Труби та кріплення повинні бути встановлені, промиті та перевірені відповідно до стандартів застосування.
- Необхідно дотримуватися сантехнічних норм, які діють у відповідних країнах.
- Розміри встановлення, зазначені в цій інструкції зі встановлення, ідеально підходять для людей із зростом приблизно 1800 мм. При необхідності розміри можна змінити. У цьому випадку зверніть увагу на те, що зміна монтажної висоти змінить мінімальну висоту; також слід враховувати змінені монтажні розміри.
- Під час встановлення виробу кваліфікованим навченим персоналом переконайтеся, що вся поверхня кріплення є рівною та гладкою (без виступаючих швів або зміщення плитки), що оздоблення стіни підходить для застосування продукту та не має слабких місць.
- Вставка фільтра повинна використовуватися для захисту душу від бруду, що потрапляє через труби. Бруд, що надходить, призводить до дефектів та/або може пошкодити частини душу; такі несправності призводять до втрати будь-якої відповідальності та гарантійних вимог.
- Продукт не призначений для використання в парових лазнях!

## Технічні дані

| | |
|---|---|
| Робочий тиск: | макс. 1 МПа |
| Рекомендований робочий тиск: | 0,1 - 0,5 МПа |
| Випробувальний тиск: | 1,6 МПа (1 МПа = 10 бар = 147 PSI) |
| Температура гарячої води: | макс. 60°C |
| Розміри підключення: | 150 мм |
| З'єднання G 1/2: | холодний праворуч - гарячий ліворуч |
| Термічна дезінфекція: | 70°C / 4 мін |
| Потужність послідовності: | >40 л/хв |

- Захист від зворотнього потоку
- Продукт призначений виключно для питної води!

## Опис символу

Не використовуйте силікон, що містить оцтову кислоту!

max. ≈42°C **Safety Function** (дивіться сторінку 38)

Бажана максимальна температура, наприклад, макс. 42°C може бути встановлена за допомогою функції безпеки.

**Коригування** (дивіться сторінку 38)

Після встановлення необхідно перевірити вихідну температуру термостата. Корекція необхідна, якщо температура, виміряна на виході, відрізняється від температури, встановленої на термостаті.

**Технічне обслуговування** (дивіться сторінку 40)

- Зворотні клапани необхідно регулярно перевіряти відповідно до EN 806-5 згідно з національними або регіональними нормами (принаймні один раз на рік).
- Щоб гарантувати безперебійну роботу термостата, необхідно час від часу перемикати термостат з режиму «Нагрівання» на «Охолодження».

**Розміри** (дивіться сторінку 33)

**Демонтаж рукоятка** (дивіться сторінку 39)

**Діаграма потоку** (дивіться сторінку 33)

**Запчастини** (дивіться сторінку 44)

**Спеціальні аксесуари** (в комплект поставки не входить)

диск для підбору плиток #92679000 (дивіться сторінку 44)

**Чищення** (дивіться сторінку 43)

**Експлуатація** (дивіться сторінку 39)

**Тестовий сертифікат** (дивіться сторінку 43)

| Несправність | Причина | Засоби правового захисту |
|---|---|---|
| Недостатня кількість води | - Тиск подачі невідповідний | - Перевірте тиск води (якщо встановлено насос, перевірте, чи насос працює). |
| | - Фільтр регулятора забруднений | - Очистити фільтр перед змішувачем і на картриджі MTC-thermo |
| | - вставка душового фільтра брудна | - Очистіть вставний фільтр між душем і шлангом |
| Перехресний потік, гаряча вода надходить у трубу холодної води або навпаки, коли змішувач закритий | - Запобіжник зворотного потоку забруднений / несправний | - Очистіть запобіжники зворотного потоку, при необхідності замініть |
| Температура вилива не відповідає встановленій температурі | - Термостат не налаштований | - Відрегулюйте термостат |
| | - Температура гарячої води занизька | - Збільшіть температуру гарячої води до 42 °C – 60 °C |
| Регулювання температури неможливе | - термокартридж має відкладення вапняного нальоту | - Замініть термокартридж |
| | - Підключення гарячої та холодної води поміняно місцями | - Регулювальний блок для переплутаних підключень #92373000 |
| Проточний нагрівач не працював з термостатом | - Фільтри забруднено | - Очистіть фільтр / замініть фільтр |
| | - зворотний клапан застряг | - Замініть зворотні клапани |
| | - вставка душового фільтра брудна | - Очистіть вставний фільтр між душем і шлангом |
| Капає з душу або з вилива | - Бруд або вапняні відкладення на ущільненні клапана, запірний пристрій несправний. | - Почистіть або замініть запірний пристрій |
| Відсутня вода у деяких споживачів | - Неправильно підключені труби подачі | - Правильно підключіть труби подачі (дивіться сторінку 37) |



**Монтажний** (дивіться сторінку 34)

## تنبيهات الأمان

⚠ يجب إرتداء قفازات لليد أثناء التركيب لتجنب حدوث أخطار الإنحشار أو الجروح.
⚠ لا يجب استخدام المنتج إلا في أغراض الاستحمام والأغراض الصحية وأغراض تنظيف الجسم.
⚠ وظيفة ذراع دش الرأس هي فقط الإمساك بدش الرأس، ولذلك يجب عدم التحميل عليه بأشياء أخرى.
⚠ لا يسمح لأي أطفال أو أفراد بالغين يعانون من إعاقات بدنية أو ذهنية أو حسية أو يعانون من جميع هذه الإعاقات باستخدام المنتج إلا تحت إشراف آخرين. كما أنه لا يسمح لأي شخص تحت تأثير تناول الكحول أو المخدرات باستخدام نظام الدش.
⚠ يجب تجنب حدوث إتصال مباشر بين الماء الخارج من رأس الدش وبين أجزاء الجسم الحساسة (مثل العينين). يجب وجود مسافة كافية بين رأس الدش والجسم.
⚠ ممنوع إستخدام المنتج كمقبض. يجب تركيب مقبض منفصل.
⚠ يجب أن يكون تيار الماء الساخن والماء البارد متعادلين في الضغط.
⚠ نظِّف الفوهات وأزِل الرواسب الكلسية منها بانتظام. إذا لم تتم إزالة الرواسب الكلسية، فقد يؤدي ذلك إلى كسر الزجاج والإصابة بجروح جراء ذلك. في المناطق الجغرافية ذات المياه شديدة التكلس، يجب تنظيف رأس الدش بشكل متكرر لمنع تراكم الترسبات الكلسية في الفوهات.

## تعليمات التركيب

- قبل القيام بعملية التركيب، يجب فحص المنتج للتأكد من خلوه من أية تلفيات ناتجة عن النقل. بعد القيام بعملية التركيب، لن يتم الاعتراف بوجود أية تلفيات سطحية أو تلفيات ناتجة عن عملية النقل.
- يجب تركيب وغسيل واختبار التوصيلات وخلاطات المياه طبقاً للمعايير السارية.
- يجب مراعاة القواعد الخاصة بالتركيب وأعمال السباكة وفقًا للوائح الخاصة بكل بلد.
- تعد أبعاد التركيب الواردة في إرشادات التركيب هذه مثالية بالنسبة للأشخاص الذين يبلغ طولهم حوالي 1800 مم. ويمكن تغيير الأبعاد عند الحاجة. وبالتالي سيتغير الحد الأدنى للارتفاع في حالة تغيير ارتفاع التركيب، مما يعني الأخذ في الاعتبار تغيير أبعاد التوصيل.
- عند التركيب بواسطة عمال تركيب متخصصين يجب الإنتباه إلى أن مساحة التثبيت في مكان التركيب بوجه عام مسطحة (لا توجد روابط أو فروق للربط بين البلاطات). لذا يجب التأكد من أن الحائط الذي سيتم تركيب المنتج عليه صالح لذلك وأنه لا يوجد به نقاط ضعف.
- يجب إدخال الحلقة الشبكية لحماية الدش اليدوي من الأوساخ التي تحملها شبكة المواسير. حيث تؤدي الأوساخ الواردة إلى حدوث أعطال أو / و قد تتسبب في تلف أجزاء من من الدش، ومثل هذه الأعطال تلغي كافة المطالبات الخاصة بالمسؤولية أو الضمان.
- لا يستخدم المنتج مع حمام بخار!

## المواصفات الفنية

| | |
|---|---|
| ضغط التشغيل: | الحد الأقصى 1 ميجابسكال |
| ضغط التشغيل الموصى به: | 0,1 - 0,5 ميجابسكال |
| ضغط الاختبار: | 1,6 ميجابسكال |
| | (1 ميجابسكال = 10 بار = 147 PSI) |
| درجة حرارة الماء الساخن: | الحد الأقصى 60°C |
| المسافة المركزية: | 150 مم |
| الوصيلات 1 2/G: | الماء البارد جهة اليمين - الماء الساخن جهة اليسار |
| تعقيم حراري: | 4 / 70°C الدقيقة |
| قدرة تسيير: | >40 لتر / الدقيقة |

- خاصية عدم التدفق العكسي
- المنتج مخصص فقط لماء الشرب!

## وصف الرمز

هام! لا تستخدم السليكون الذي يحتوي على أحماض!

max. ≈42°C **وظيفة الأمان** (راجع صفحة 38)

يمكن إجراء ضبط مسبق للحد الأقصى لدرجة الحرارة المرغوبة، على سبيل المثال بحد أقصى 42° بفضل وظيفة الأمان.

**الضبط** (راجع صفحة 38)

بعد التركيب يجب فحص درجة حرارة الترموستات. يلزم إجراء تصحيح إذا اختلفت درجة الحرارة المقاسة عند موقع القياس عن درجة حرارة الترموستات.

**الصيانة** (راجع صفحة 40)

- يجب فحص صمام عدم الرجوع بصفة منتظمة حسب المواصفة EN 806-5 وذلك طبقاً للوائح الوطنية أو الإقليمية (مرة واحد سنوياً على الأقل).
- لضمان التشغيل السلس للثرموستات، من الضروري تحويله من وقت إلى آخر من أقصى السخونة إلى أقصى البرودة.

**أبعاد** (راجع صفحة 33)

**فك التركيب مقبض** (راجع صفحة 39)

**رسم للصرف** (راجع صفحة 33)

**قطع الغيار** (راجع صفحة 44)

**ملحقات خاصة** (غير مدرج مع المحتويات المسلمة)

قرص مطابقة البلاط 92679000# (راجع صفحة 44)

**التنظيف** (راجع صفحة 43)

**التشغيل** (راجع صفحة 39)

**شهادة اختبار** (راجع صفحة 43)

| العطل | السبب | العلاج والإصلاح |
|---|---|---|
| الماء غير كافٍ | - ضغط الإمداد ليس كافيًا | - افحص ضغط المواسير |
| | - مرشح الاتساخات الخاص بالمنظم متسخ | - نظف مرشحات الاتساخات إلى الثرموستات والمنظم |
| | - سدادة مصفاة الدش متسخة | - نظف سدادة المصفاة بين الدش والخرطوم |
| تدفق منعكس للمياه! الماء الساخن يندفع في ماسورة البارد أو العكس والخلاط مغلق. | - صمام منع الرجوع متسخ / تالف | - قم بتنظيف صمام منع الرجوع أو تغييره إذا لزم الأمر |
| حرارة المياه لا تتوافق مع درجة الحرارة المضبوطة | - لم يتم ضبط الثرموستات | - اضبط الثرموستات |
| | - درجة حرارة الماء الساخن منخفضة للغاية | - ارفع حد الماء الساخن إلى 42° - 60° درجة مئوية |
| تنظيم الحرارة غير ممكن | - منظم متراكم عليه الجير | - قم بتغيير منظم |
| | - تم استبدال وصلات المياه الساخنة والباردة | - وحدة التحكم للوصلات المعكوسة 92373000# |
| السخان الفوري لا يعمل مع الثرموستات | - الفلتر متسخ | - قم بتنظيف / تغيير الفلتر |
| | - صمام منع الرجوع ثابت ولا يتحرك | - قم بتغيير صمام منع الرجوع |
| | - سدادة مصفاة الدش متسخة | - نظف سدادة المصفاة بين الدش والخرطوم |
| تساقط قطرات مياه من الدش أو الخلاط | - اتساخات أو ترسبات على جزء الإحكام، جزء الغلق العلوي تالف | - تنظيف أو تغيير جزء الغلق العلوي |
| لا يأتي الماء عند بعض المستهلكين | - تم وضع التوصيلة بشكل خاطئ | - قم بوضع التوصيلات بشكل صحيح (راجع صفحة 37) |

**التركيب** (راجع صفحة 34)

## Güvenlik uyarıları

⚠ Montaj esnasında ezilme ve kesilme gibi yaralanmaları önlemek için eldiven kullanılmalıdır.
⚠ Ürün yalnızca banyo, hijyen ve beden temizliği amaçları doğrultusunda kullanılabilir.
⚠ Başlıklı püskürtücü kolu yalnızca başlıklı püskürtücünün tutulması için tasarlanmıştır, başka nesnelerle üzerine yük bindirilmemelidirn!
⚠ Bedensel, ruhsal ve/veya sensörik engelli çocuk ve yetişkinler gözetimsiz olarak duş sistemini kullanmamalıdırlar. Alkol veya uyuşturucu etkisinde olanlar duş sistemini kullanmamalıdır.
⚠ Püskürtme başlıklarının hassas organlara teması (örn. gözler) önlenmelidir. Püskürtücü ile beden arasında yeterli mesafe bırakılmalıdır.
⚠ Ürün tutma kolu olarak kullanılmamalıdır. Ayrı bir tutma kolu monte edilmelidir.
⚠ Sıcak ve soğuk su bağlantıları arasında büyük basınç farklılıkları varsa, bu basınç farklılıklarının dengelenmesi gerekir.
⚠ Memelerdeki kireç tortularını düzenli olarak temizleyin ve giderin. Kireç tortuları giderilmezse cam kırılabilir ve bunun sonunca kesik yaralanmaları meydana gelebilir. Suyun çok kireçli olduğu coğrafi bölgelerde, memelerde kireç tortuları oluşmasını önlemek için duş başlığı daha sık temizlenmelidir.

## Montaj açıklamaları

- Montaj işleminden önce ürün nakliye hasarları yönünden kontrol edilmelidir. Montaj işleminden sonra nakliye veya yüzey hasarları için sorumluluk üstlenilmemektedir.
- Boruların ve armatürün montajı, yıkanması ve kontrolü geçerli normlara göre yapılmalıdır.
- Ülkelerde geçerli kurulum yönetmeliklerine riayet edilmelidir.
- Montaj kılavuzunda belirtilen montaj ölçüleri, yaklaşık 1.800 mm boyundaki kişiler için idealdir ve gerekirse adapte edilmelidir. Bu sırada, montaj yüksekliğinin değişmesiyle birlikte minimum yüksekliğin de değiştiğine ve bağlantı ölçülerindeki değişikliğin göz önüne alınması gerektiğine dikkat edilmelidir.
- Ürünün yetkili uzman personel tarafından montajı yapılırken, sabitleme yüzeyinin sabitleme planının tüm alanında bulunduğuna (derz veya fayans kayması olmamalıdır), duvar yapısının ürünün montajı için uygun olduğuna ve zayıf noktaları bulunmadığına dikkat edilmelidir.
- El duşu kafasına eklenmiş olan süzgeç contası, boru şebekesinden sızan kirlerin önüne geçmek için, yerine monte edilmelidir. İçeri sızan bu kirler duşun fonksiyonunu sekteleyebilir ve/veya duşun fonksiyon parçaları üzerinde hasarlara sebep olabilir, bu yüzden meydana gelen hasarlardan Hansgrohe sorumlu tutulamaz.
- Ürün bir buhar banyosu ile bağlantılı olarak kullanım için öngörülmemiştir!

## Teknik bilgiler

| | |
|---|---|
| İşletme basıncı: | azami 1 MPa |
| Tavsiye edilen işletme basıncı: | 0,1 - 0,5 MPa |
| Kontrol basıncı: | 1,6 MPa (1 MPa = 10 bar = 147 PSI) |
| Sıcak su sıcaklığı: | azami 60°C |
| Bağlantı ölçüleri: | 150 mm |
| G 1/2 bağlantılar: | soğuk sağ - sıcak sol |
| Termik dezenfeksiyon: | 70°C / 4 dak |
| Çıkış gücü: | >40 l/dak |

- Geri emme önleyici
- Ürün sadece şebeke suyu için tasarlanmıştır!

## Simge açıklaması

Asetik asit içeren silikon kullanmayın!

max. ≈42°C **Safety Function** (bakınız sayfa 38)

Emniyet fonksiyonu sayesinde, istenen maksimum sıcaklık Örn; maks. 42°C önceden ayarlanabilir.

**Ayarlama** (bakınız sayfa 38)

Montaj tamamlandıktan sonra, termostatların çıkış sıcaklığı kontrol edilmelidir. Alma noktasında ölçülen sıcaklık termostatta ayarlanan sıcaklıktan farklıysa, bir düzeltme gereklidir.

**Bakım** (bakınız sayfa 40)

- EN 806-5 ve ulusal standartlar doğrultusunda Çek valfler düzenli olarak kontrol edilmelidir. (en az yılda bir kez)
- Ayar ünitesinin kolay hareket etmesini sağlamak için, termostat belirli aralıklarla tamamen sıcak ve soğuk konuma getirilmelidir.

**Ölçüleri** (bakınız sayfa 33)

**Sökme Kumanda kolu** (bakınız sayfa 39)

**Akış diyagramı** (bakınız sayfa 33)

**Yedek Parçalar** (bakınız sayfa 44)

**Özel aksesuarlar** (Teslimat kapsamına dahil değildir)

Fayans dengeleme pulu #92679000 (bakınız sayfa 44)

**Temizleme** (bakınız sayfa 43)

**Kullanımı** (bakınız sayfa 39)

**Kontrol işareti** (bakınız sayfa 43)

## Garanti Belgesi

### Üretici veya İthalatçı Firmanın

| | |
|---|---|
| Unvanı: | Hansgrohe Armatür Ltd. Şti |
| Adresi: | Fulya Mahallesi Bahçeler Sokak Efe han 20/C Mecidiyeköy Şişli İstanbul |
| Telefonu: | (0-212) 273 07 30 |
| Faks: | (0-212) 273 07 40 |
| web adresi: | www.hansgrohe.com.tr |

### Malın

| | |
|---|---|
| Markası: | Hansgrohe |
| Cinsi: | Sıhhi tesisat malzemesi |
| Garanti Süresi: | 2 YIL |
| Azami Tamir Süresi: | 20 İş günü |

### Genel Müdür

Albert Emlek

Satıcı Firmanın:
Unvanı:
Adresi:
Telefonu:
Faks:
e-posta:
Fatura Tarih ve Sayısı:
Marka ve Modeli:
Teslim Tarihi ve Yeri:
Yetkilinin İmzası:
Firmanın Kaşesi:
Bu bölümü, ürünü aldığınız Yetkili Satıcı imzalayacak ve kaşeleyecektir.

| arıza | sebep | yardım |
|---|---|---|
| Az su geliyor | - Besleme basıncı yeterli değil | - Hat basıncını kontrol edin |
| | - Ayar ünitesinin filtresi kirlenmiş | - Termostatın önündeki ve ayar ünitesindeki filtreleri temizleyin |
| | - Duşun süzgeci tıkanmış olabilir | - Filtre adaptörlü arasında duş ve hortum temizlemek |
| Çapraz akış, batarya kapalıyken sıcak su soğuk su hattına gönderiliyor ya da tam tersi | - Çek valf kirlenmiş / arızalı | - Çek valfı temizleyin ya da değiştirin |
| Çıkış sıcaklığı ayarlanan sıcaklıkla aynı değil | - Termostat ayarlanmadı | - Termostatı ayarlayın |
| | - Sıcak suyun derecesi çok düşük | - Sıcak su sıcaklığını 42 °C ila 60 °C'ye yükseltin |
| Sıcaklık ayarı mümkün değil | - ayar ünitesi kirlenmiş | - ayar ünitesini değiştirin |
| | - Sıcak ve soğuk su bağlantıları karıştırıldı | - Karıştırılan bağlantılar için ayar ünitesi #92373000 |
| Termostat modunda şofben devreye girmiyor | - Filtre tıkanmış olabilir | - Filtreyi temizleyin yada çıkartın |
| | - Çek valf çalışmıyor olabilir | - Çek valfı değiştirin |
| | - Duşun süzgeci tıkanmış olabilir | - Filtre adaptörlü arasında duş ve hortum temizlemek |
| Duş ya da çıkıştan su damlıyor | - Conta yuvasında kir ya da tortu, kesme üst parçası hasar görmüş | - Kesici üst parçasını temizleyin veya değiştirin |
| Bazı tüketicilerde su gelmiyor | - Bağlantı yanlış takılmış | - Bağlantıları doğru takın (bakınız sayfa 37) |

**Montajı** (bakınız sayfa 34)

## Biztonsági utasítások

⚠ A szerelésnél a zúzódások és vágási sérülések elkerülése érdekében kesztyűt kell viselni.
⚠ A terméket csak fürdéshez, mosakodáshoz, és egészségügyi tisztálkodáshoz szabad használni.
⚠ A zuhanyfej karja csak a zuhanyfej tartására alkalmas, és nem szabad más tárgyakkal megterhelni!
⚠ Gyermekek, valamint testileg, szellemileg fogyatékos és / vagy érzékelésben korlátozott személyek nem használhatják felügyelet nélkül a terméket. Alkohol és kábítószer befolyása alatt álló személyek nem használhatják a terméket.
⚠ Kerülni kell a zuhanysugár érintkezését érzékeny testrészekkel (pl. szemek). Be kell tartani a megfelelő távolságot a zuhanyfej és a test között.
⚠ A terméket nem szabad kapaszkodónak használni. Ehhez külön kapaszkodót kell felszerelni.
⚠ A hidegvíz- és a melegvíz-csatlakozások közötti nagy nyomáskülönbséget kikell egyenlíteni!
⚠ Rendszeresen tisztítsa meg és távolítsa el a fúvókákról a vízkőlerakódásokat. Ha a vízkőlerakódásokat nem távolítják el, az üvegtöréshez és ezáltal vágási sérülésekhez vezethet. A nagyon kemény vízzel rendelkező régiókban a zuhanyfejet gyakrabban kell tisztítani, hogy elkerüljük a vízkőlerakódást a fúvókákon.

## Szerelési utasítások

- A szerelés előtt ellenőrizni kell, hogy a terméknek nincs-e szállítási sérülése. Beépítés után a szállítási- vagy felületi sérüléseket nem ismerik el.
- A vezetékeket és a csaptelepet az érvényes szabványoknak megfelelően kell felszerelni, öblíteni és ellenőrizni
- Az egyes országokban érvényes installációs irányelveket be kell tartani.
- A szerelési útmutatóban megadott szerelési méretek kb. 1800 mm testmagasságú személyeknek alkalmasak, és ennek megfelelően átméretezendők. Itt arra kell ügyelni, hogy az átméretezett szerelési magasságnál megváltozik a minimális magasság és figyelembe kell venni a csatlakozó méreteinek változását.
- A termék képzett szakember általi felszerelése esetén ügyelni kell arra, hogy a rögzítési felület teljesen sima legyen (ne legyen kiálló fuga vagy csempe), a fal szerkezete a termék felszerelésére alkalmas legyen, és ne legyen gyenge pontja.
- A kézi zuhanyhoz csomagolt szűrőtömítést be kell szerelni a vízhálózatból származó szennyeződések kiküszöbölésére. A beáramló szennyeződések akadályozhatják és / vagy teljesen tönkre is tehetik a zuhany funkcióit. Az ezekből adódó károkért a Hansgrohe nem felel.
- A terméket nem gőzfürdővel együttes használatra tervezték!

## Műszaki adatok

| | |
|---|---|
| Üzemi nyomás: | max. 1 MPa |
| Ajánlott üzemi nyomás: | 0,1 - 0,5 MPa |
| Nyomáspróba: | 1,6 MPa |
| | (1 MPa = 10 bar = 147 PSI) |
| Forróvíz hőmérséklet: | max. 60°C |
| Csatlakozási méret: | 150 mm |
| G 1/2 csatlakozás: | hideg jobbra – meleg balra |
| Termikus fertőtlenítés: | 70°C / 4 perc |
| Lefolyási teljesítmény: | >40 l/perc |

- Visszafolyás gátlóval
- A terméket kizárólag ivóvízhez tervezték!

## Szimbólumok leírása

Ne használjon ecetsavtartalmú szilikont!

max. ≈42°C **Safety Function** (lásd a oldalon 38)

A biztonsági funkciónak köszönhetően a kívánt hőmérsékletet pl. 42 Celsius fokban maximálhatjuk.

**Beállítás** (lásd a oldalon 38)

A sikeres felszerelést követően ellenőrizni kell a termosztát kifolyási hőmérsékletét. Helyesbítés szükséges, ha a vízkivétel helyén mért hőmérséklet eltér a termosztáton beállított hőmérséklettől.

**Karbantartás** (lásd a oldalon 40)

- A visszafolyásgátlók működése a EN 806-5 szabványnak megfelelően, a nemzeti vagy területi rendelkezésekkel összhangban, évente egyszer ellenőrizendő!
- Ahhoz, hogy a szabályozóegység jól működjön, a termosztátot időről időre teljesen melegre és teljesen hidegre kell állítani.

**Méretet** (lásd a oldalon 33)

**Leszerelés Fogantyú** (lásd a oldalon 39)

**Átfolyási diagramm** (lásd a oldalon 33)

**Tartozékok** (lásd a oldalon 44)

**Egyéb tartozék** (a szállítási egység nem tartalmazza)

Csempekiegyenlítő lemez #92679000 (lásd a oldalon 44)

**Tisztítás** (lásd a oldalon 43)

**Használat** (lásd a oldalon 39)

- A termékkel érintkező emberi felhasználásra szánt víz hőmérsékelte közegészségügyi szempontból a 65°C-ot nem haladhatja meg.
- Alkalmazási terület: ivóvíz-ellátás, használati melegvíz-ellátás.
- Felszerelés után a használatba vétel előtt, illetve a rendszeres használat esetén fogyasztás előtt minden esetben javasolt a termék átöblítése. Beüzemelés után a csaptelepet át kell öblíteni, legalább 10 perc hideg, illetve melegvíz kifolyását javasoljuk. Hosszabb (legalább egy éjszakás) pangást követően legalább 2 perces kifolyatása szükséges. Az átöblítés során nyert vizet ivóvízként, illetve ételkészítési céllal felhasználni nem javasoljuk.
- Ajánlott mind a főzéshez, mind az iváshoz hideg vizet használni, és azt felmelegítve fogyasztani.
- A termék bekötésére használt flexibilis bekötőcsövek kizárólag nyilvántartásba vett termékek lehetnek.
- A csaptelepek perlátorát javasolt havonta vízkőteleníteni. A csaptelepek tisztítása fertőtlenítése során kizárólag olyan vegyszer alkalmazhat, amely megfelel a 201/2001. (X.25.) Kormányrendelet, illetve a 38/2003. (VII.7.) ÉSzCsM-FVM-KvVM együttes rendeletben leírtaknak.
- A perlátor működési elvéből adódóan jelentős aeroszolt képez, így Legionella expoízió szempontjából fokozott kockázatott jelent. Ezért alkalmazása nem javasolt az egészségügyi intézmények fekvőbeteg ellátó szobáiban, illetve minden olyan helyen, ahol a hideg és / vagy használati melegvíz Legionella csíraszáma eléri a 49/2005. (XI.6.) EMMI rendelet alapján meghatározott beavatkozási szintet.

**Vizsgajel** (lásd a oldalon 43)

| Hiba | Ok | Megoldás |
|---|---|---|
| Kevés víz | - a nyomás nem megfelelő | - a vezetékek nyomását ellenőrizni kell |
| | - a szabályozóegység szennyeződést felfogó szűrője koszos | - A termosztát előtt és a szabályozó egységen lévő szennyfogó szűrők megtisztítása |
| | - A zuhany szűrőbetéttel koszos | - A zuhany és a cső közötti szűrőt ki kell tisztítani |
| Keresztfolyás, a melegvíz a csap zárt állapotában a hidegvíz vezetékbe áramlik és fordítva | - a visszafolyásgátló piszkos vagy hibás | - a visszafolyásgátlót tisztítani kell ill. ki kell cserélni |
| A kifolyóvíz hőmérséklete nem egyezik a termosztáton beállított hőmérséklettel | - a termosztát nem lett beszabályozva | - a termosztátot be kell szabályozni |
| | - túl alacsony melegvíz hőmérséklet | - a melegvíz hőmérsékletét 60 fokra kell felemelni |
| Nem lehetséges a hőmérséklet-szabályozás | - szabályozó egység elvízkövesedett | - szabályozó egység kicserélése |
| | - A meleg- és hidegvíz csatlakozásokat elcserélték | - Vezérlőegység fordított csatlakozásokhoz #92373000 |
| Az átfolyós melegítő nem kapcsol be a termosztát-üzemmódban | - A szennyfogó szűrő koszos. | - A szennyfogó szűrőt tisztítani/cserélni kell. |
| | - A visszafolyásgátló beragadt. | - A visszafolyásgátló kicserélése javasolt. |
| | - A zuhany szűrőbetéttel koszos | - A zuhany és a cső közötti szűrőt ki kell tisztítani |
| A zuhany vagy a kifolyó csepeg | - Piszok vagy lerakódások a tömítés alatt, sérült az elzáró felső része | - Eézáró felső részét megtisztítani, ill. kicserélni |
| Néhány felhasználónál nem jön víz | - A tápvezeték rosszul van bedugva | - Tápvezetéket helyesen bedugni (lásd a oldalon 37) |

**Szerelés** (lásd a oldalon 34)

## הערות בטיחות

⚠ יש להשתמש בכפפות בזמן ההתקנה כדי למנוע פציעות וחתכים
⚠ המוצר מיועד לשימוש למטרות רחצה, היגיינה ושטיפת הגוף בלבד
⚠ הזרוע של ראש המקלחת מיועדת להחזקת ראש המקלחת בלבד! אל תתלה עליה חפצים אחרים
⚠ אסור לילדים ומבוגרים בעלי קשיים פיזיים, מנטליים ו/או תחושתיים להשתמש במוצר זה ללא השגחה. אנשים הנמצאים תחת השפעה של אלכוהול או תרופות אינם רשאים להשתמש במוצר זה
⚠ יש למנוע מגע של זרמי המקלחת באיברי גוף רגישים (כמו העיניים). יש לשמור על מרחק בטוח מהמקלחת
⚠ אסור להשתמש במוצר כידית החזקה. יש להתקין ידית נפרדת
⚠ למערכת המים החמים והקרים צריכים להיות לחצים שווים
⚠ נקה וסלק באופן סדיר את משקעי האבנית מהמתזים. אם משקעי האבנית לא יסולקו, עלולים להיגרם סדקים בזכוכית וכתוצאה מכך פציעות חתכים. יש לנקות את ראש הרחצה לעיתים קרובות יותר באזורים גיאוגרפיים בהם מים המכילים סידן רב, על מנת למנוע הצטברות משקעי אבנית במתזים.

## הוראות התקנה

- לפני ההתקנה, בדוק אם נגרמו למוצר נזקים בהובלה אחרי ההתקנה, לא נכיר בנזקים שנגרמו בהובלה או בנזקים במשטחים
- חובה להתקין את הצינורות והאביזרים, לשטוף אותם ולבדוק אותם על פי התקנים הישימים
- צריך לפעול על פי חוקי השרברבות הישימים במדינת ההתקנה
- מידות ההתקנה המצוינות בהוראות ההתקנה הללו הן אידיאליות לאנשים בגובה של כ-1.80. אפשר לשנות את המידות, אם רוצים. במקרה כזה, צריך לשים לב ששינוי בגובה ההתקנה ישנה גם את גובה המינימום, וצריך לקחת בחשבון את מידות ההתקנה המעודכנות.
- בזמן התקנת המוצר על ידי עובדים מורשים, צריך להבטיח שמשטח ההתקנה ישר וחלק (ללא תפרים בולטים או הסטה של האריחים), שגימור הקיר מתאים ליישום המוצר ושאין בו נקודות חולשה
- חובה להשתמש באינסרט המסנן כדי להגן על המקלחת מפני חדירת לכלוך דרך הצנרת. חדירה של לכלוך תגרום לבעיות ו/או לנזק לחלקי המקלחת. נזק כזה יגרום לפקיעת האחריות
- מוצר זה לא מיועד לשימוש עם אמבטיות אדים

## נתונים טכניים

| | |
|---|---|
| לחץ הפעלה: | מקסימום 1 MPa |
| לחץ פעולה מומלץ: | 0,5 - 0,1 MPa |
| לחץ בדיקה: | 1,6 MPa |
| | (1 MPa = 10 bar = 147 PSI) |
| טמפרטורת מים חמים | מקסימום 60°C |
| מרחק המרכז: | 150 מ"מ |
| חיבורים G 1/2: | קרים ימין - חמים שמאל |
| חיטוי תרמי | 70°C / 4 דקות |
| רצף הפעלה: | >40 ליטר לדקה |

- בטיחות מפני זרימה חוזרת
- המוצר מיועד אך ורק למי שתיה!

## תיאור הסמל

אסור להשתמש בסיליקון המכיל חומצה אצטית!

max. ≈42°C **פונקציית בטיחות** (ראה עמוד 38)

אפשר לקבוע מראש את הטמפרטורה המקסימלית הרצויה, לדוגמה 42 מעלות, באמצעות פונקציית הבטיחות

**כוונון** (ראה עמוד 38)

אחרי ההתקנה, צריך לבדוק את טמפרטורת היציאה של התרמוסטט. דרוש תיקון אם הטמפרטורה הנמדדת ביציאה שונה מהטמפרטורה שנקבעה בתרמוסטט

**תחזוקה** (ראה עמוד 40)

- יש לבדוק את שסתומי האל חזור באופן קבוע על פי EN 806-5 בהתאם לתקנות הארציות או האזוריות (לפחות אחת לשנה)
- כדי להבטיח פעולה חלקה של התרמוסטט, צריך לקבוע, מעת לעת, את התרמוסטט ממצב חם עד הסוף למצב קר עד הסוף

**מידות** (ראה עמוד 33)

**פירוק ידית** (ראה עמוד 39)

**דיאגרמת זרימה** (ראה עמוד 33)

**חלקי חילוף** (ראה עמוד 44)

**אביזרים מיוחדים** (הזמנה של פריט אקסטרה)

דיסקית להתאמת אריחים #92679000 (ראה עמוד 44)

**ניקוי** (ראה עמוד 43)

**הפעלה** (ראה עמוד 39)

**תעודת בדיקה** (ראה עמוד 43)

| תקלה | סיבה | אופן התיקון |
|---|---|---|
| אין מספיק מים | - לחץ האספקה לא תקין | - בדוק את לחץ המים (אם הותקנה משאבה, בדוק שהיא פועלת) |
| | - מסנן הוסת מלוכלך | - נקה את המסנן לפני מנגנון ערבוב המים ובמנגנון ערבוב MTC-thermo |
| | - אינסרט מסנן המקלחת מלוכלך | - נקה את אינסרט המסנן בין המקלחת והצינור |
| זרימה צולבת, מים חמים מוזרמים לצינור המים הקרים או להפך, כשברז הערבוב סגור | - המז"חים מלוכלכים או דולפים | - נקה את המזח"ים, והחלף אם צריך |
| טמפרטורת הפיה לא מתאימה לטמפרטורה שנקבעה | - התרמוסטט לא כוונן | - התאם את התרמוסטט |
| | - טמפרטורת המים החמים נמוכה מדי | - הגדל את טמפרטורת המים החמים ל-42 עד 60 מעלות |
| לא ניתן לוסת את הטמפרטורה | - יש אבנית במנגנון ערבוב התרמית | - החלף את מנגנון ערבוב התרמו |
| | - אספקת המים החמים והקרים הפוכה | - יחידת הוויסות לחיבורים המוחלפים #92373000 |
| המחמם המהיר לא עובד עם התרמוסטט | - המסננים מלוכלכים | - נקה את המסנן/החלף מסנן |
| | - שסתום האל חזור לא זז בחזרה | - החלף את שסתומי האלחזור |
| | - אינסרט מסנן המקלחת מלוכלך | - נקה את אינסרט המסנן בין המקלחת והצינור |
| טפטוף מהמקלחת או מהפיה | - יש לכלוך או משקעים בתושבת השסתום, יחידת הניתוק לא תקינה | - נקה או החלף את יחידת הניתוק |
| אין מים לחלק מהצרכנים | - צינורות האספקה מחוברים לא נכון | - חבר כהלכה את צינורות האספקה (ראה עמוד 37) |

**הרכבה** (ראה עמוד 34)

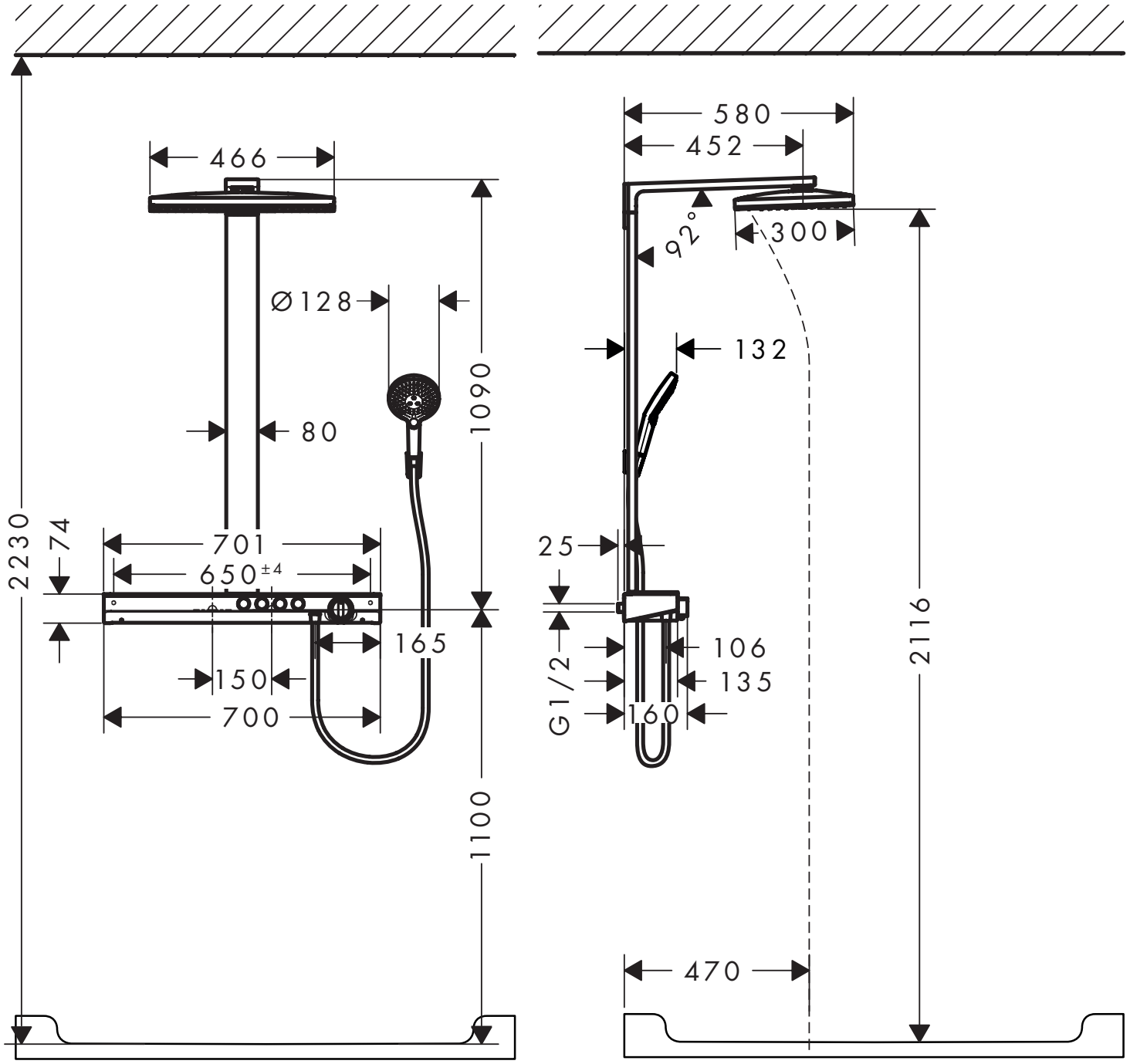
466
Ø128
80
2230
74
701
650±4
165
150
700
1090
1100
580
452
92°
300
132
25
G1/2
106
135
160
2116
470

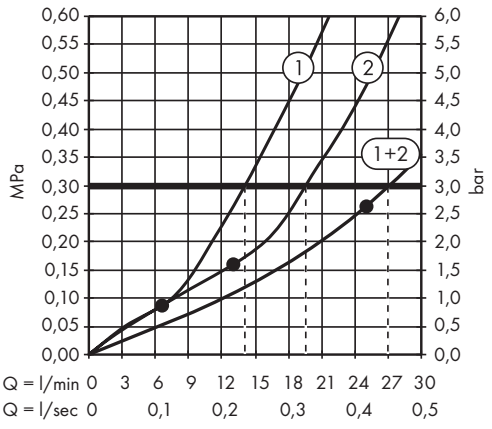
0,60
0,55
0,50
0,45
0,40
0,35
0,30
0,25
0,20
0,15
0,10
0,05
0,00
MPa
6,0
5,5
5,0
4,5
4,0
3,5
3,0
2,5
2,0
1,5
1,0
0,5
0,0
bar
1
2
1+2
Q = l/min 0 3 6 9 12 15 18 21 24 27 30
Q = l/sec 0 0,1 0,2 0,3 0,4 0,5

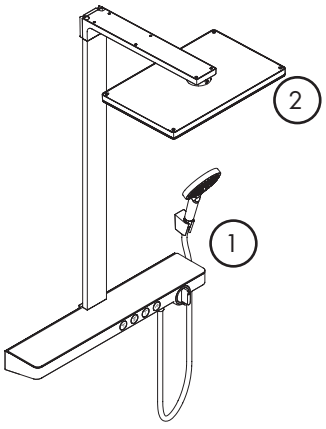
2
1

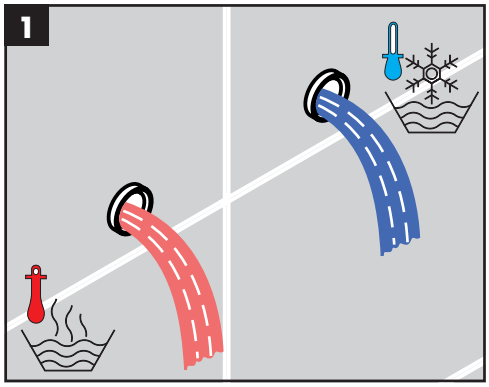
1

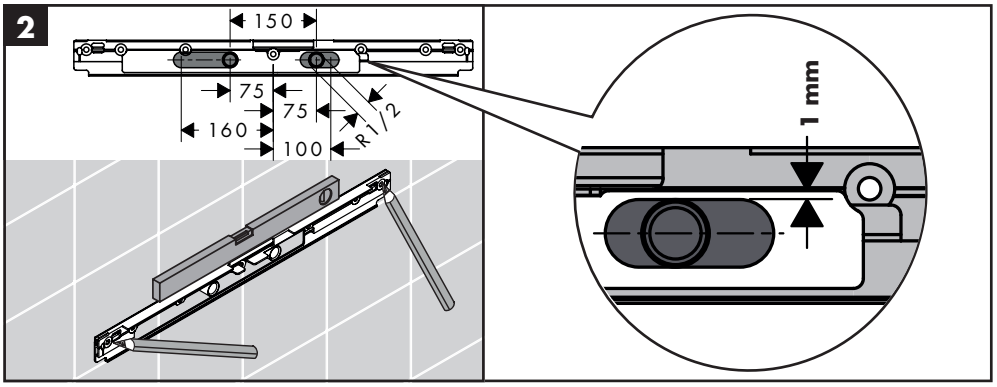
2
150
75
75
160
100
R 1/2
1 mm

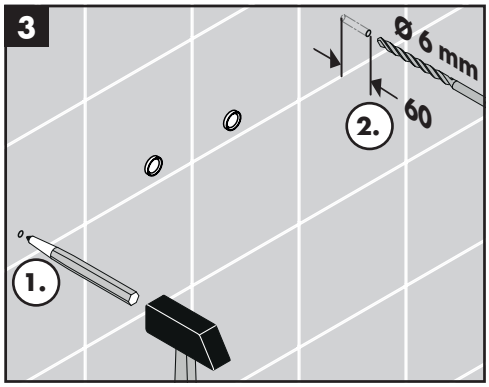
3
Ø 6 mm
60
2.
1.

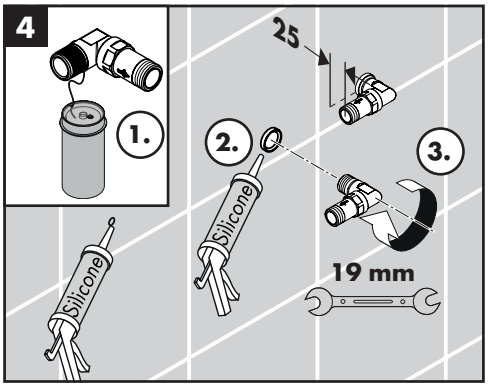
4
1.
25
2.
Silicone
3.
Silicone
19 mm

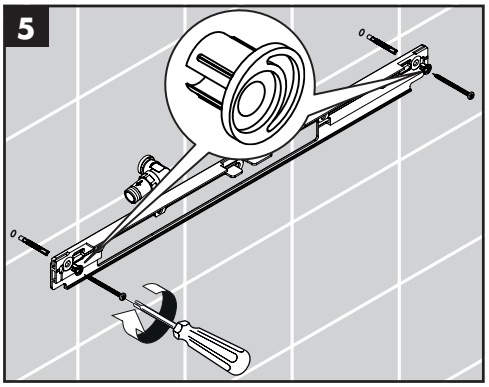
5

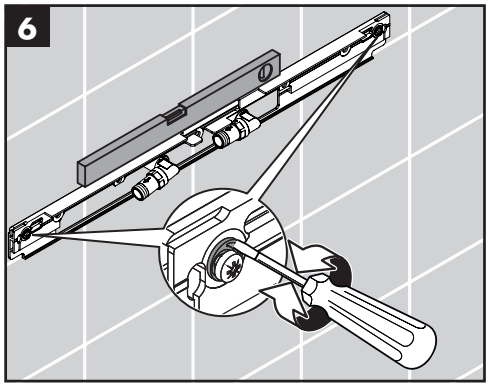
6

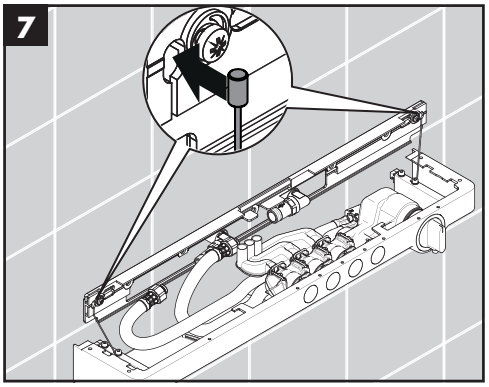
7

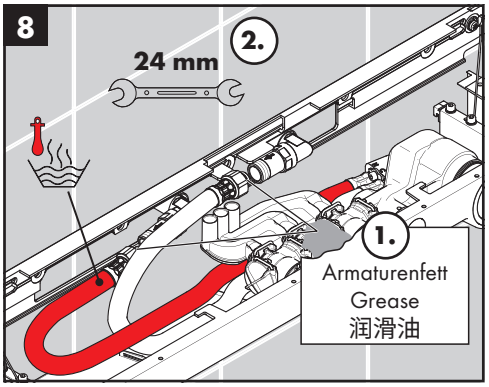
8
24 mm
2.
1.
Armaturenfett
Grease
润滑油

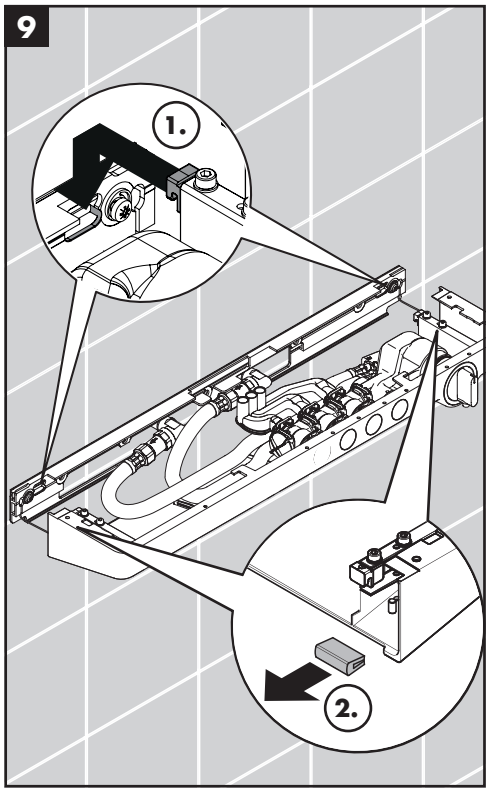
9
1.
2.

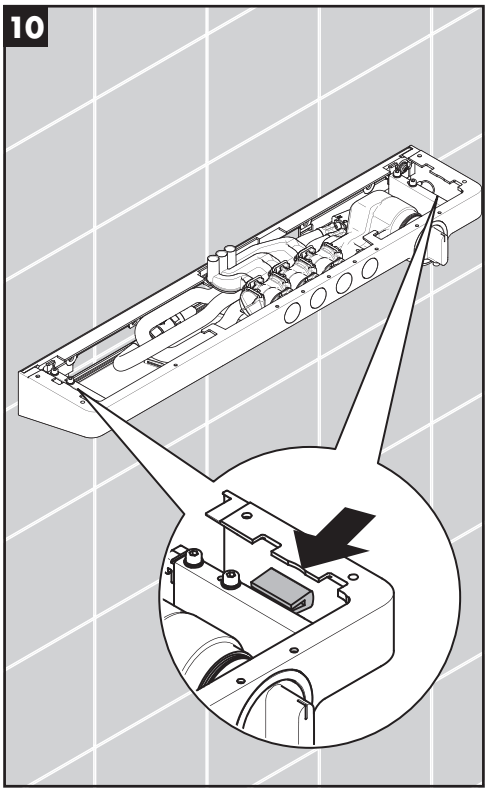
10

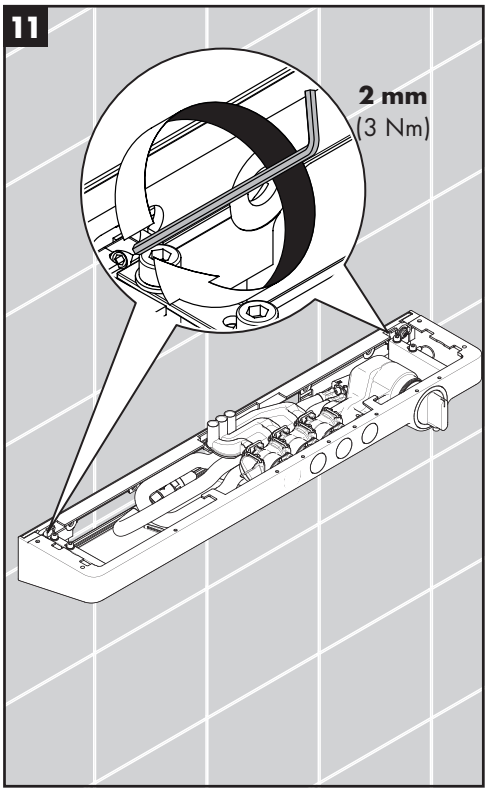
11
2 mm
(3 Nm)

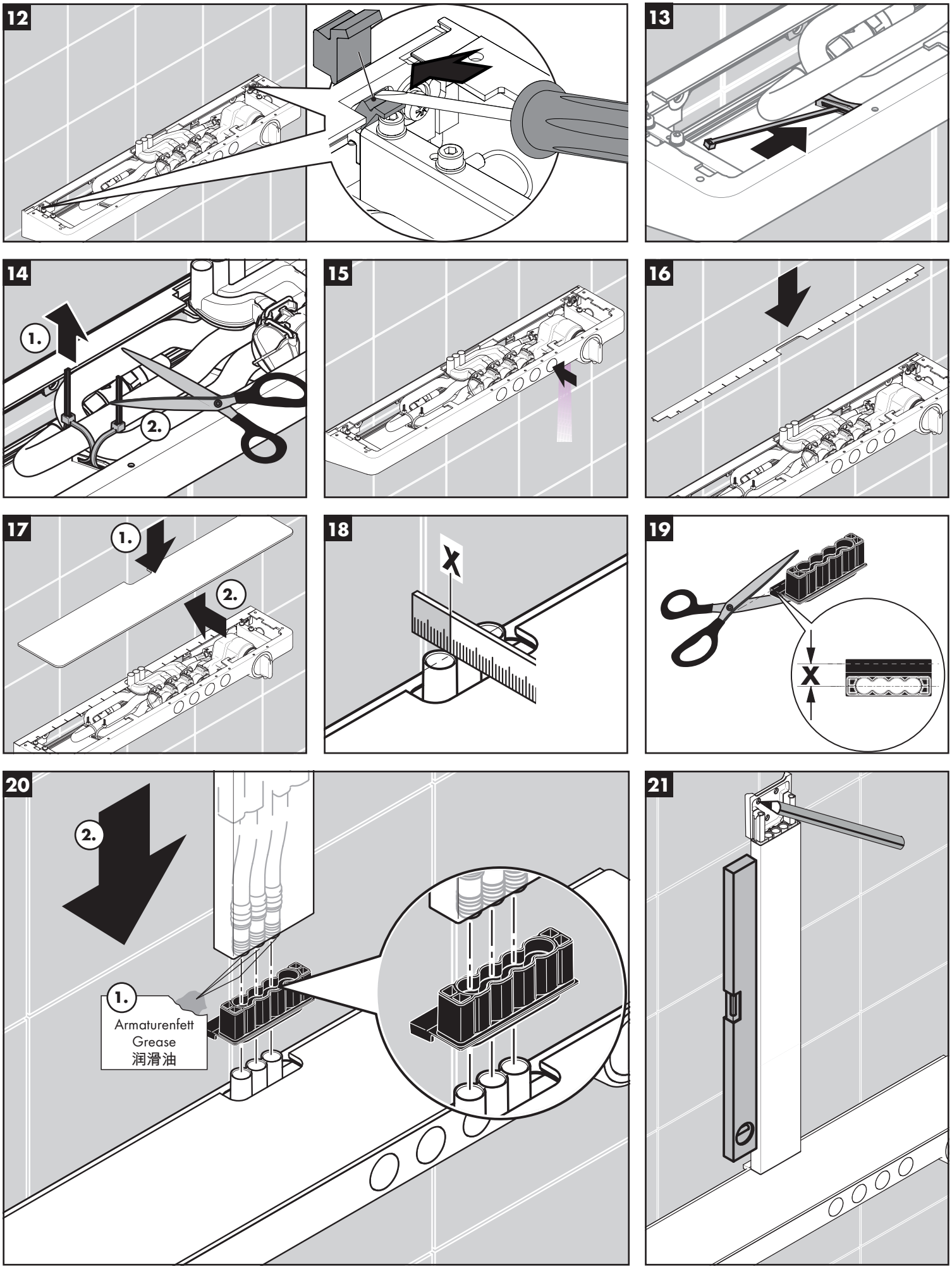
12
13
14
1.
2.
15
16
17
1.
2.
18
X
19
X
20
2.
1.
Armaturenfett
Grease
润滑油
21

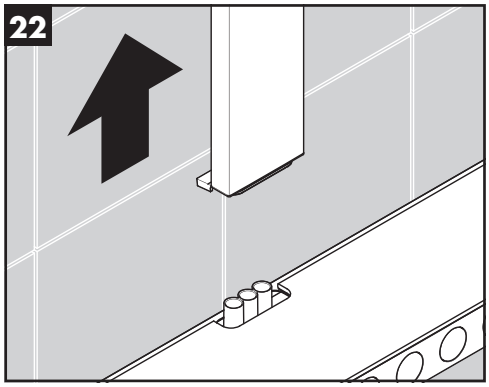
22

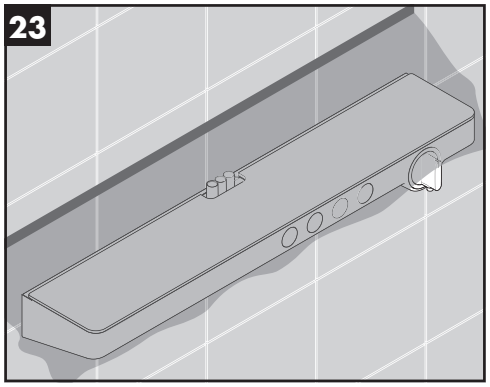
23

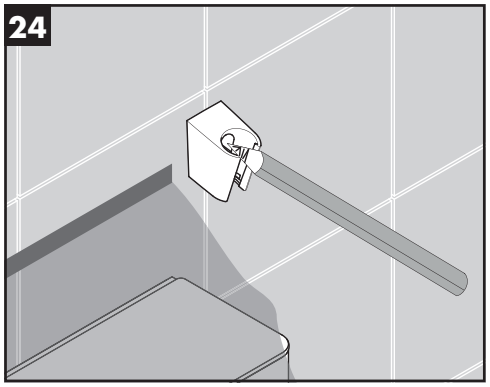
24

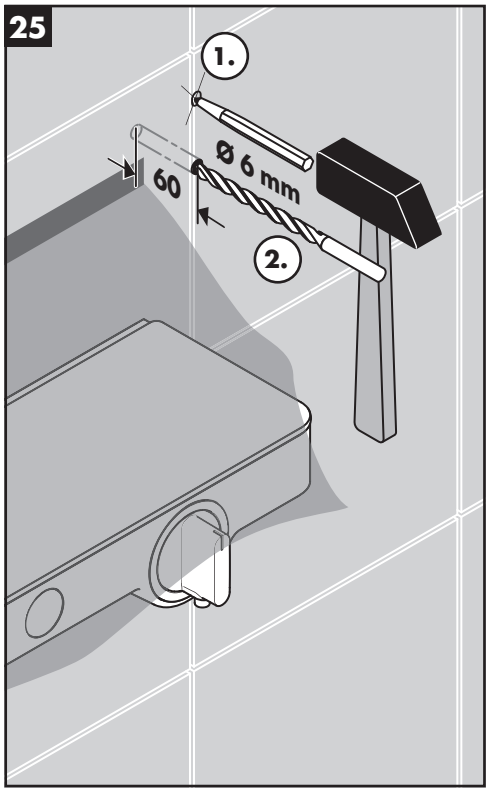
25
1.
Ø 6 mm
60
2.

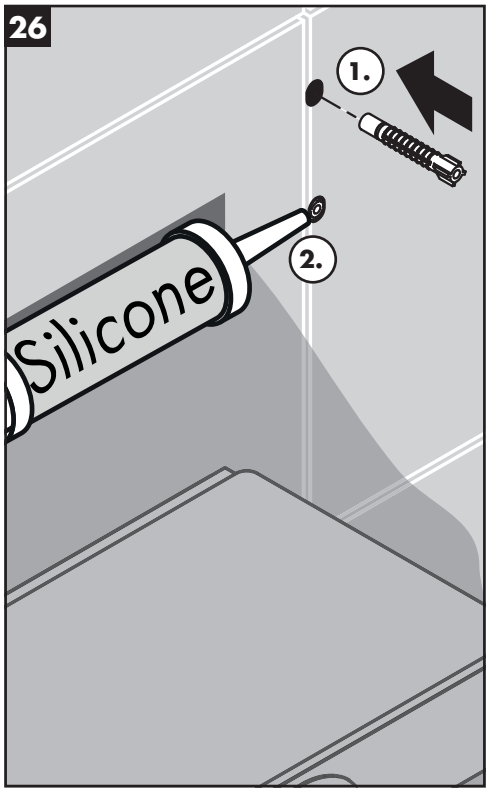
26
1.
Silicone
2.

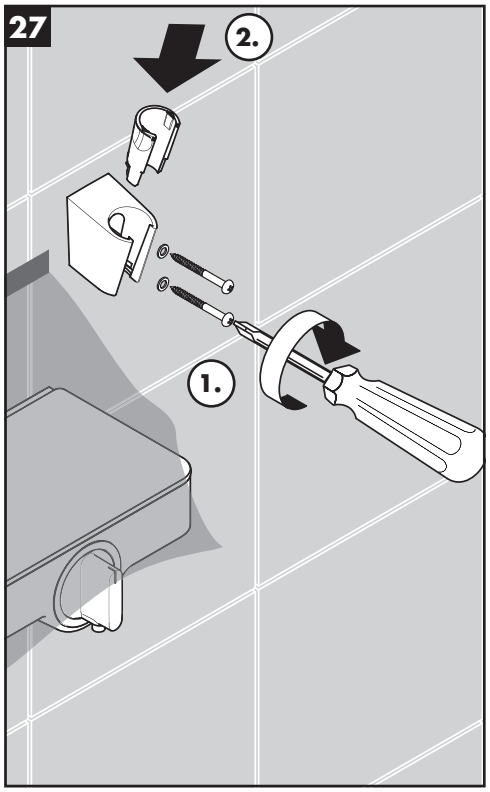
27
2.
1.

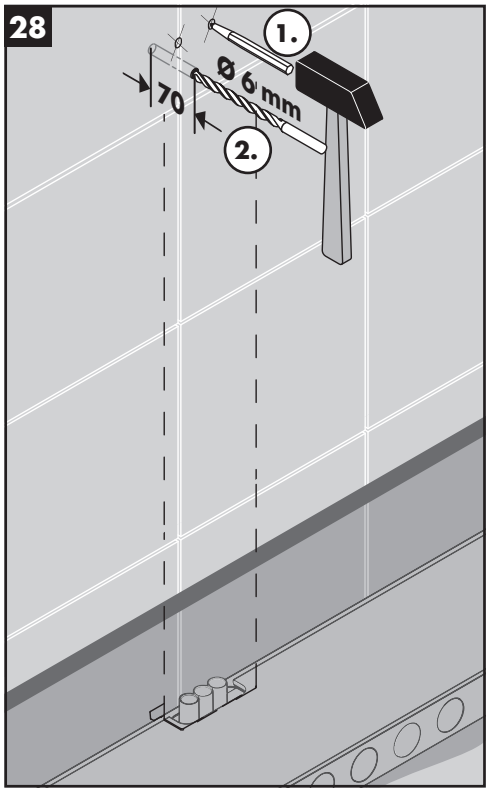
28
1.
Ø 6 mm
70
2.

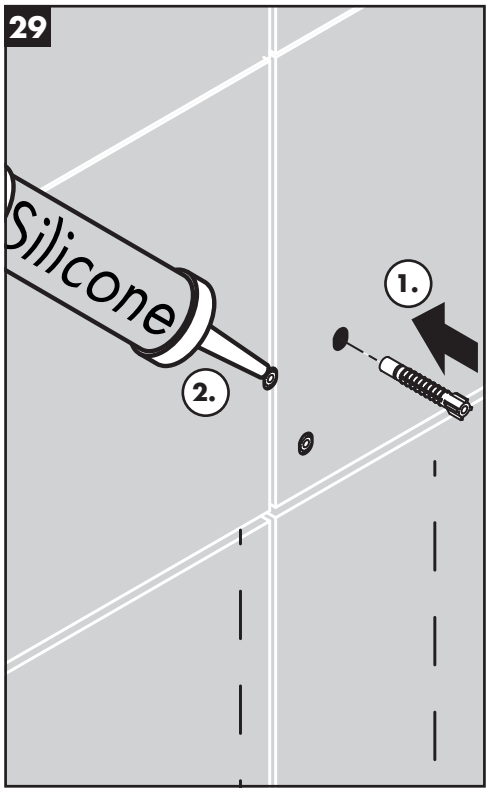
29
Silicone
1.
2.

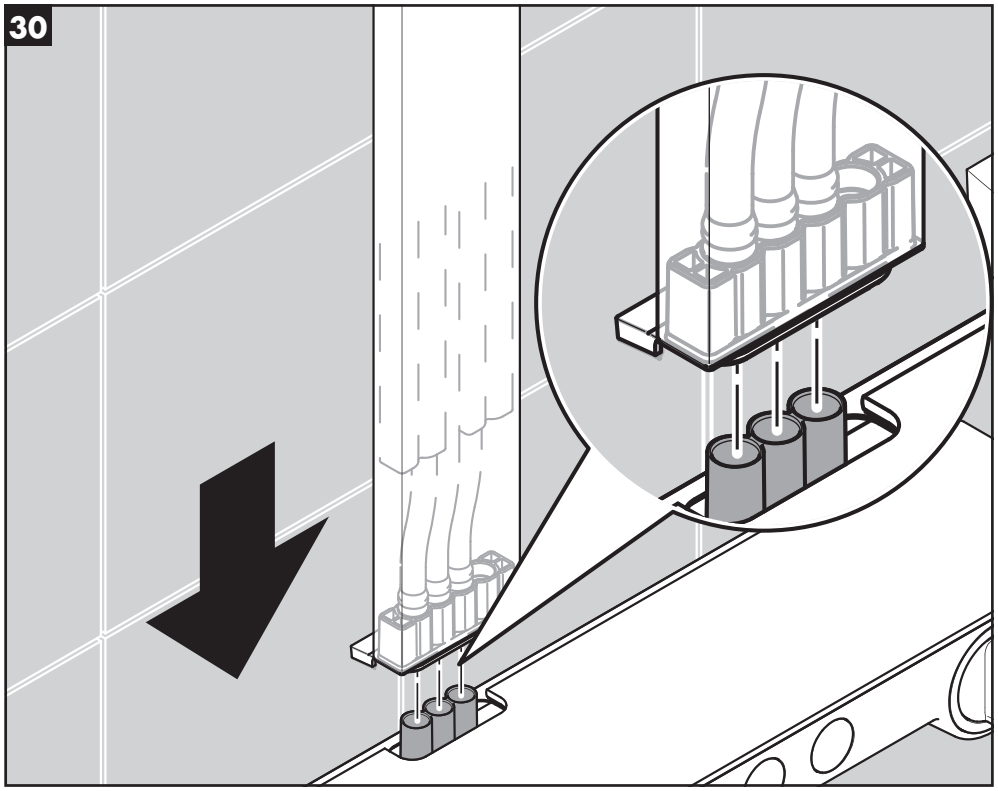
30

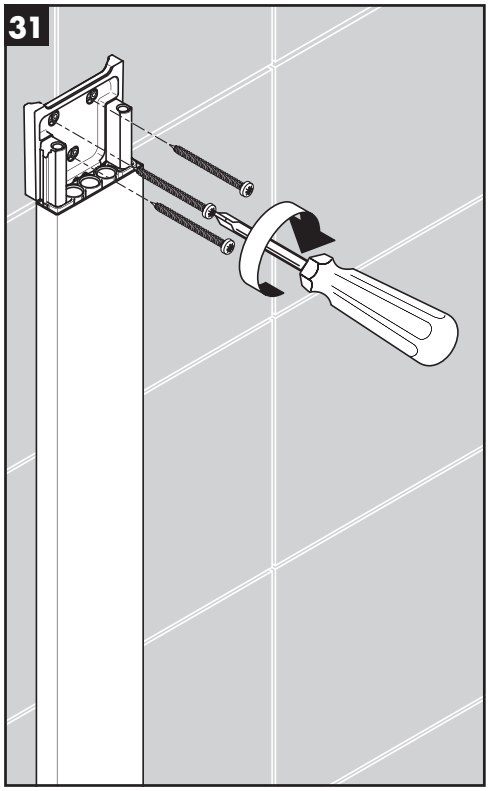
31

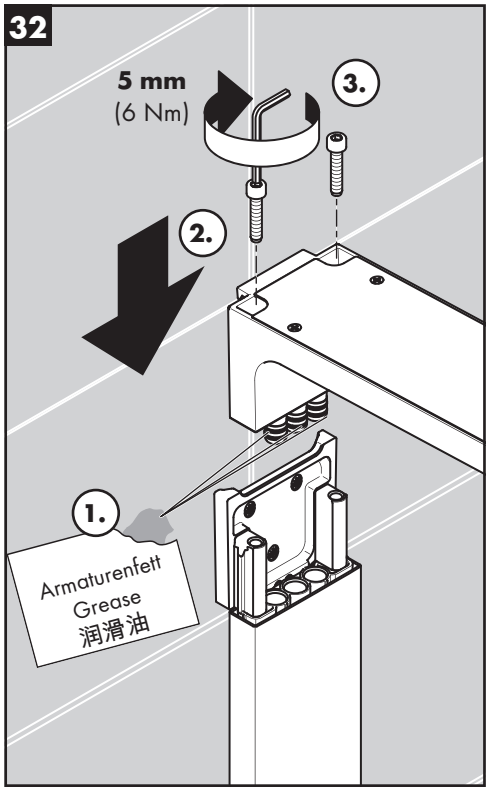
32
5 mm
(6 Nm)
3.
2.
1.
Armaturenfett
Grease
润滑油

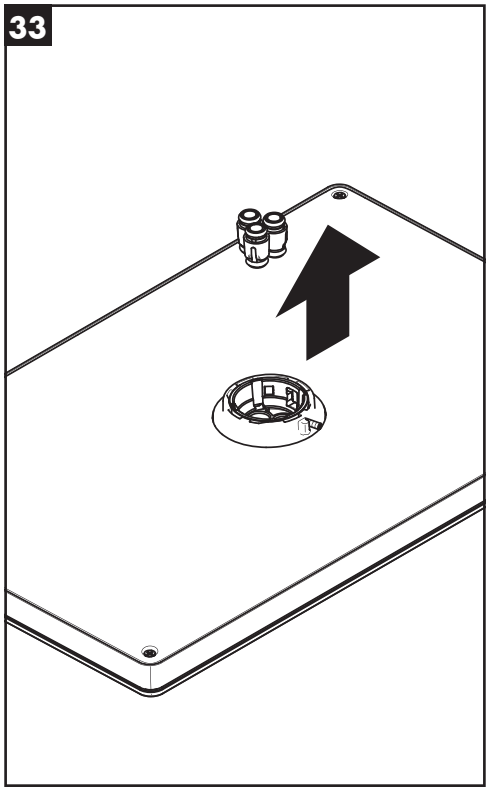
33

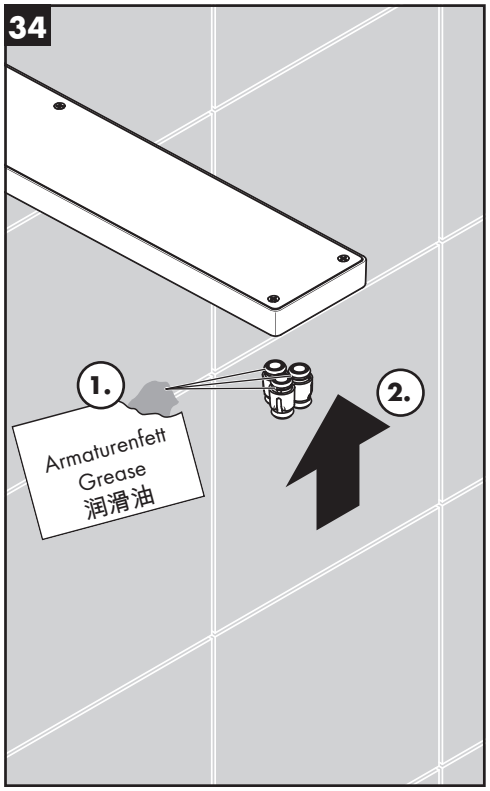
34
1.
2.
Armaturenfett
Grease
润滑油

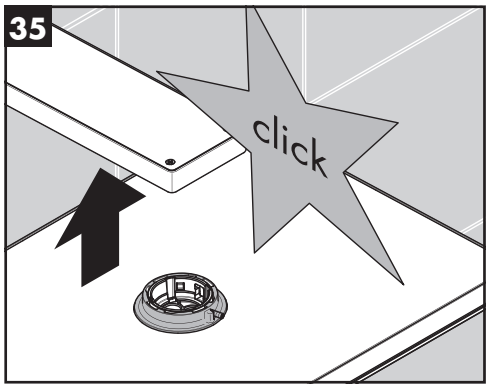
35
click

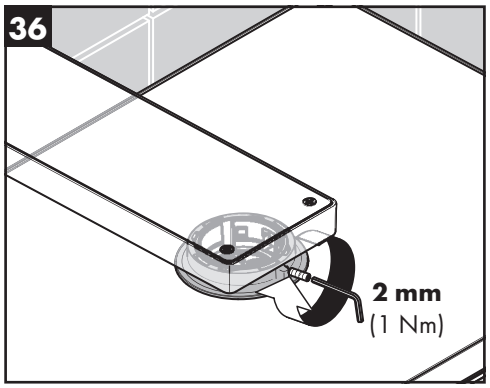
36
2 mm
(1 Nm)

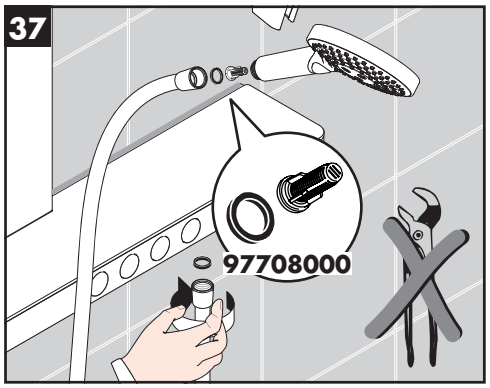
37
97708000

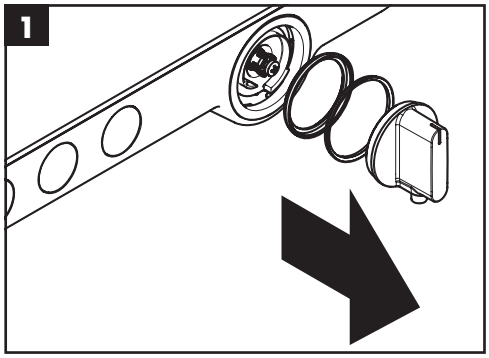


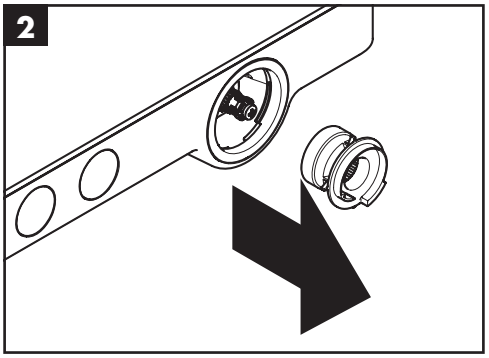


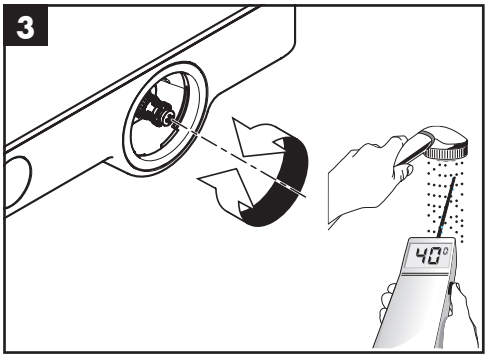


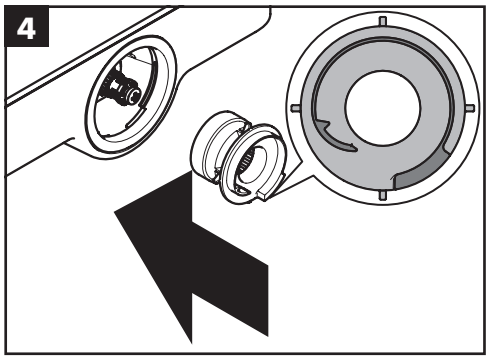


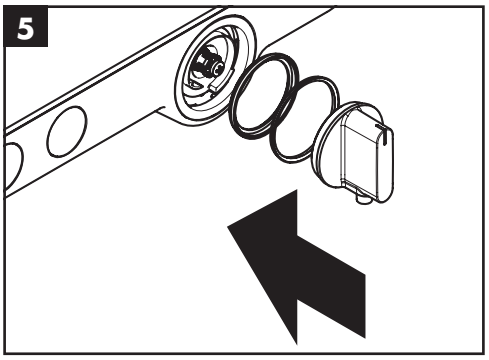


max.
≈42°C

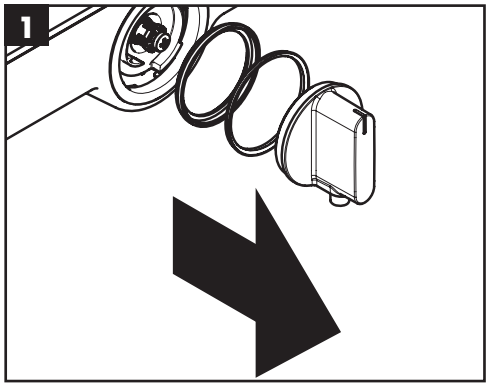


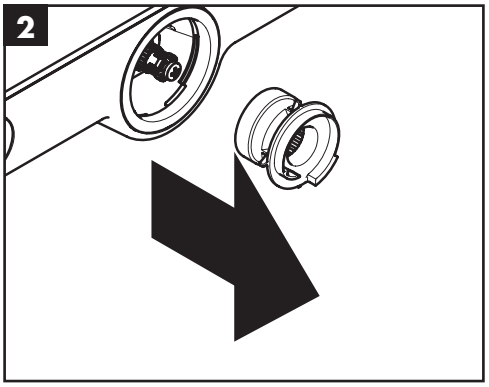


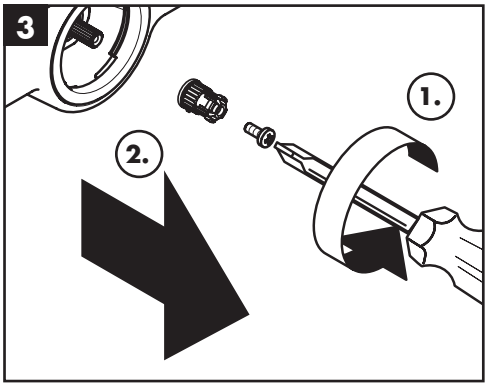


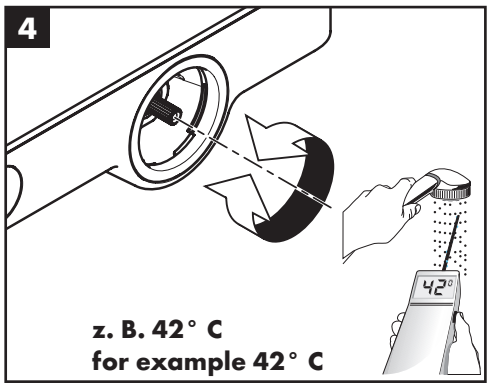


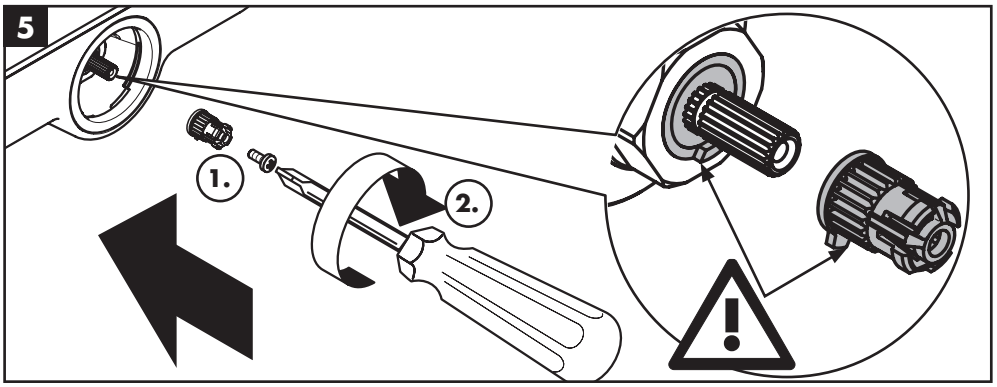


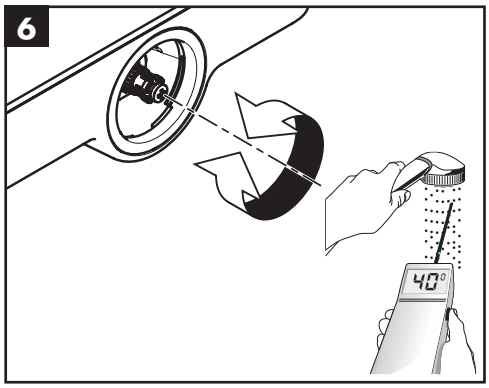


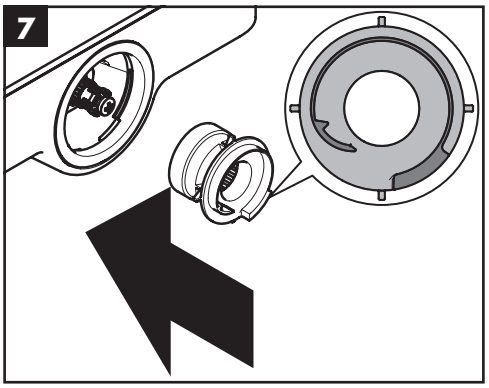


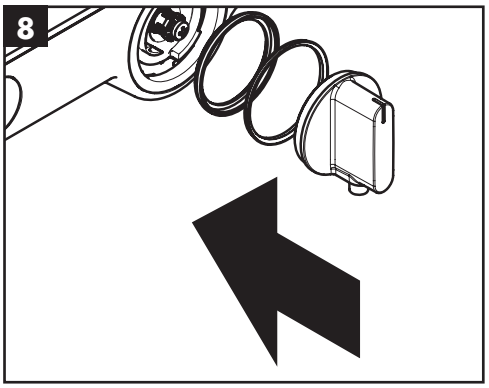

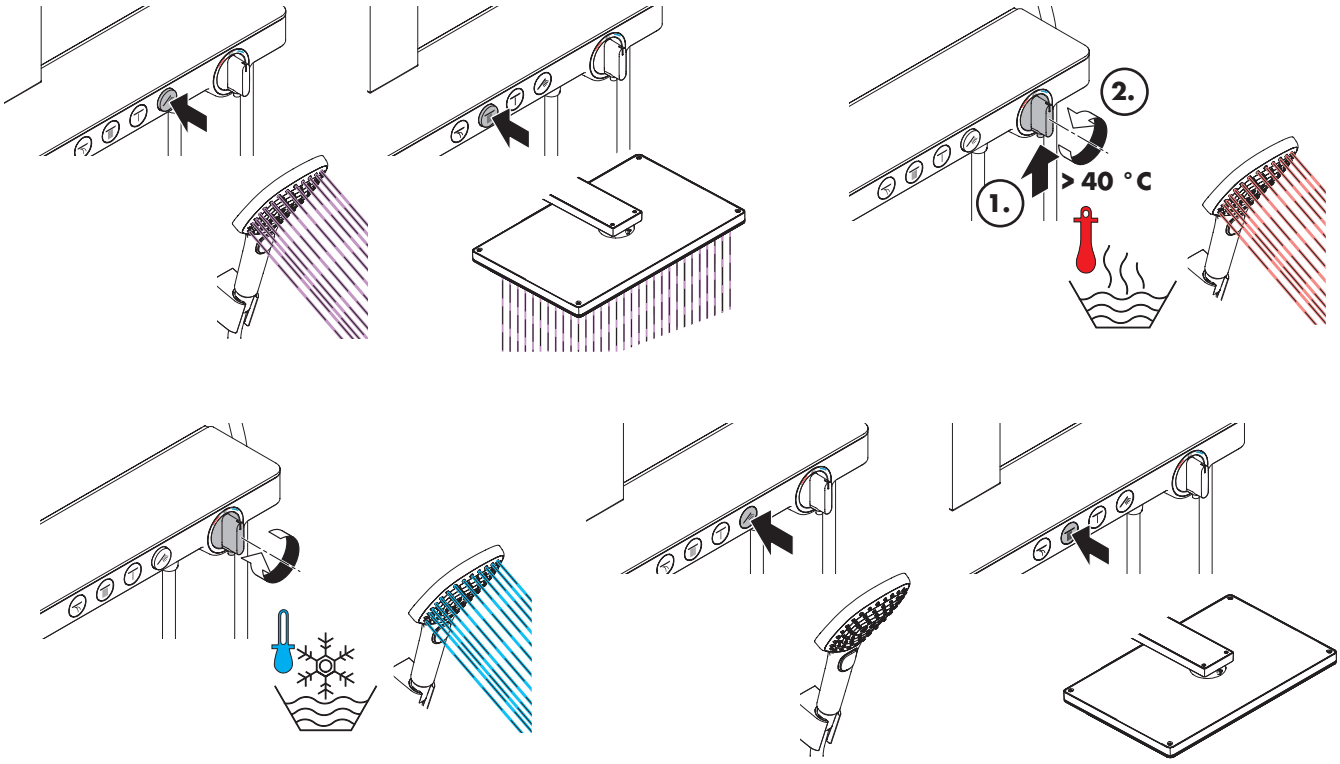




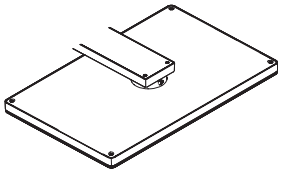

Rain

Mono

RainStream

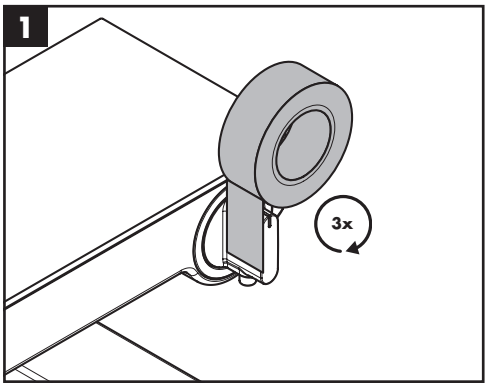


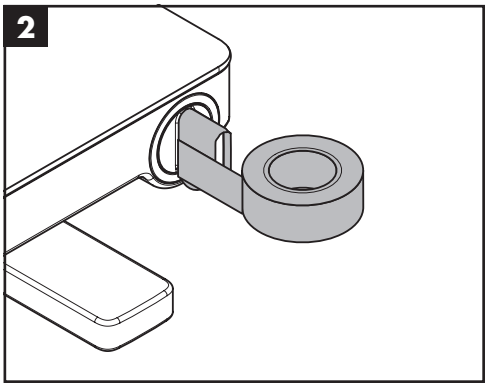


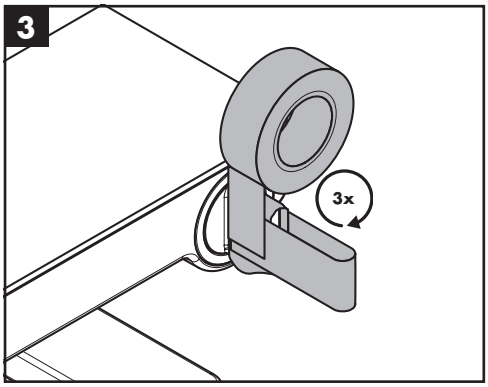


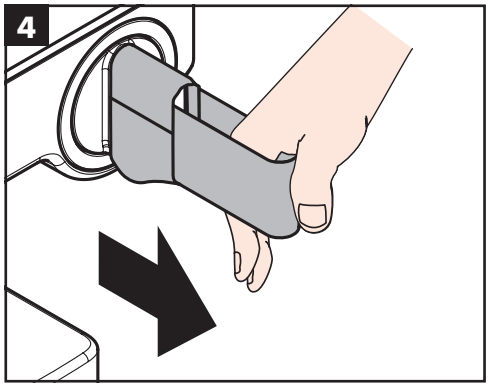


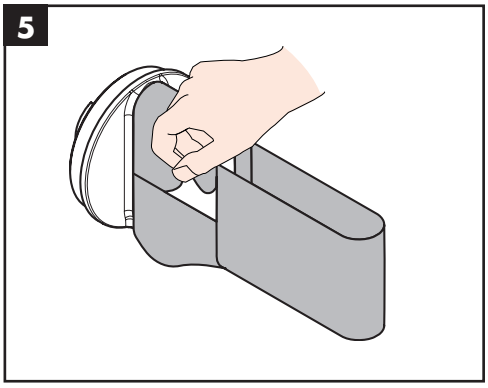


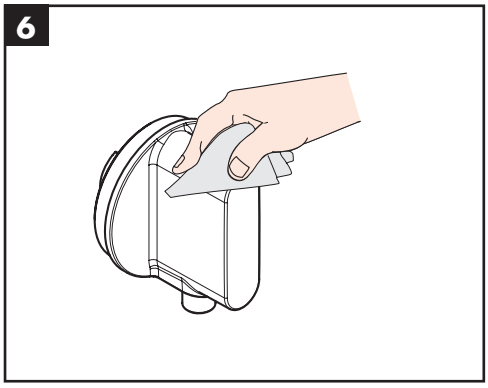

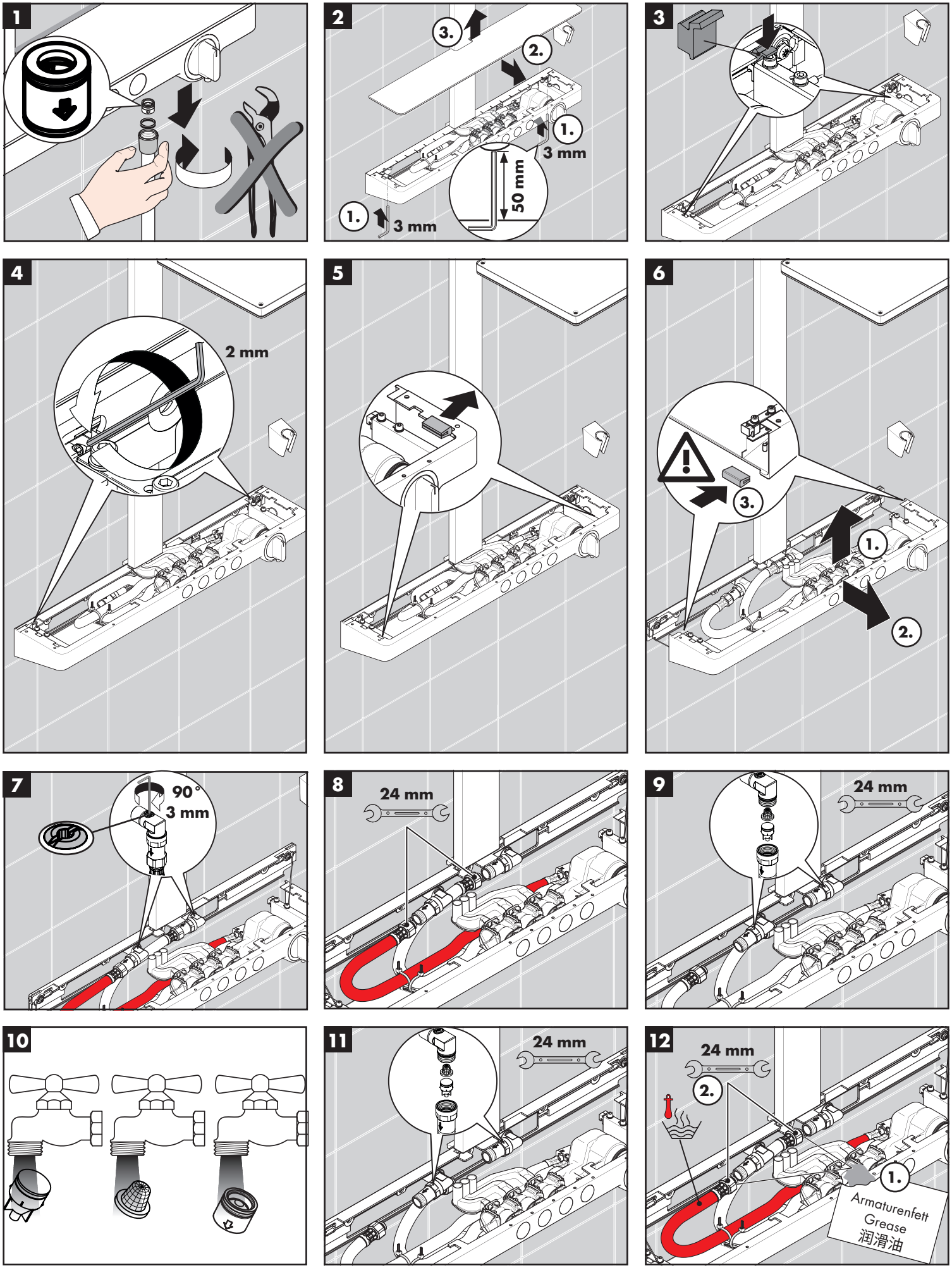
1
2
3.
2.
1.
3 mm
50 mm
1.
3 mm
3
4
2 mm
5
6
3.
1.
2.
7
90°
3 mm
8
24 mm
9
24 mm
10
11
24 mm
12
24 mm
2.
1.
Armaturenfett
Grease
润滑油

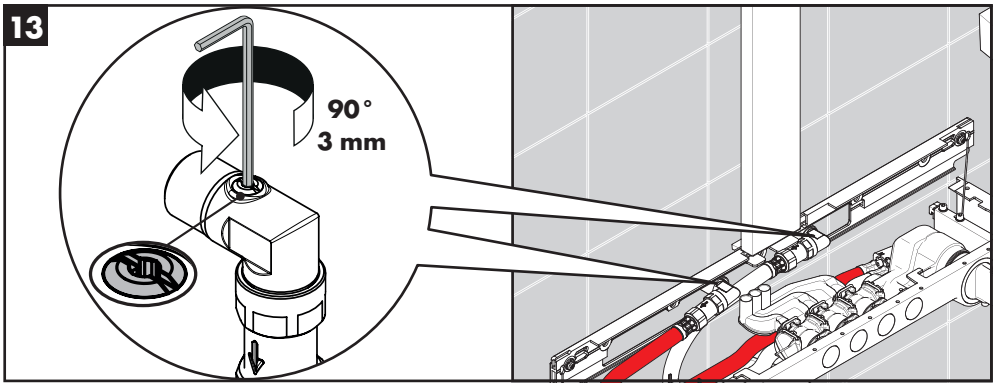
13
90°
3 mm

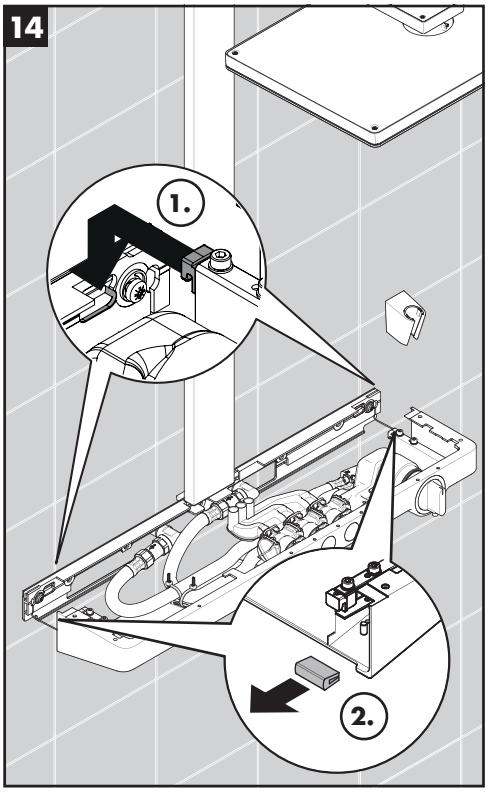
14
1.
2.

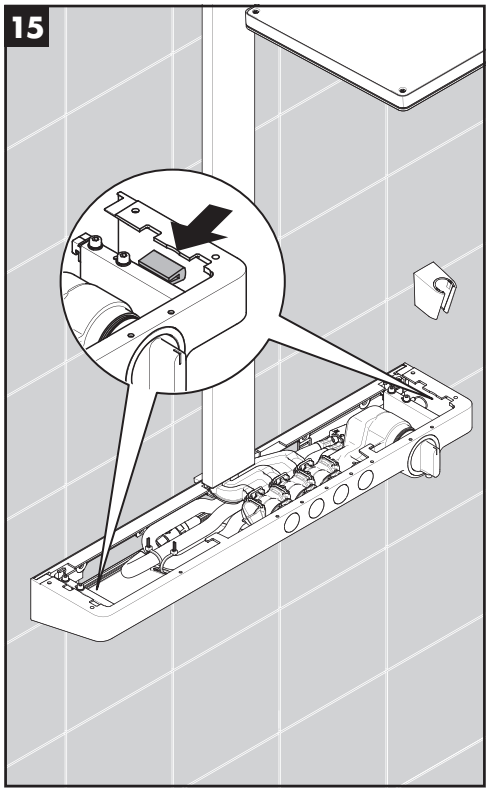
15

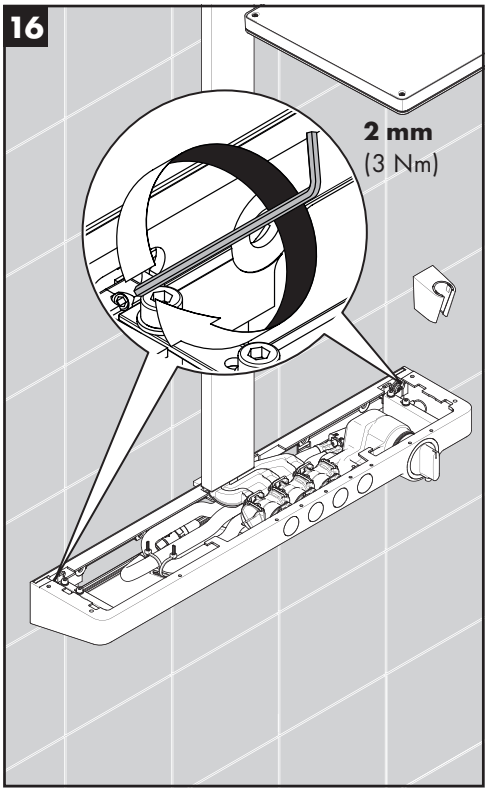
16
2 mm
(3 Nm)

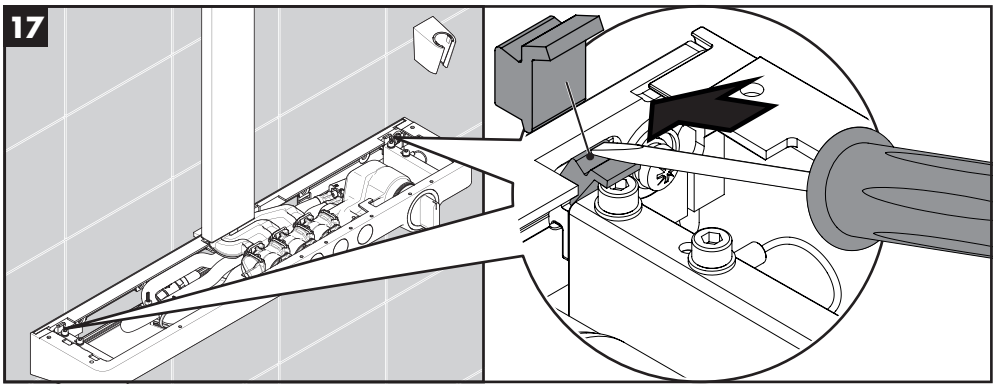
17

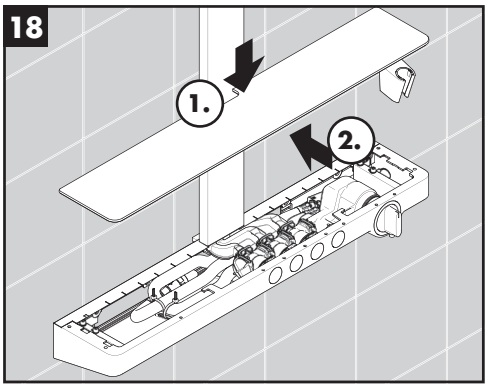
18
1.
2.

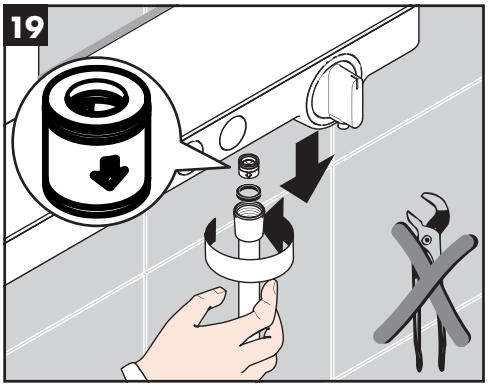
19

www.hansgrohe.com/cleaning-recommendation

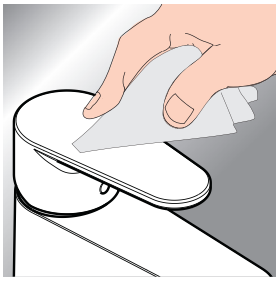

*www.hansgrohe.com/warranty



**DE** Reinigungsempfehlung / Garantie / Kontakt
**FR** Recommandation pour le nettoyage / Garanties / Contact
**EN** Cleaning recommendation / Warranty / Contact
**IT** Raccomandazione di pulizia / Garanzia / Contatto
**ES** Recomendaciones para la limpieza / Garantía / Contacto
**NL** Aanbevelingen inzake reiniging / Garantie / Contact
**DK** Rengøringsvejledning / Garanti / Kontakt
**PT** Recomendações de limpeza / Garantia / Contacto

**PL** Zalecenie dotyczące pielęgnacji / Gwarancja / Kontakt
**CS** Doporučení k čistění / Záruka / Kontakt
**SK** Odporúčania pre čistenie / Záruka / Kontakt
**ZH** 清洁指南 / 担保 / 接触
**RU** Рекомендации по очистке / Гарантия / Контакты
**FI** Puhdistussuositus / Takuu / Kosketus
**SV** Rengöringsrekommendationer / Garanti / Kontakt
**LT** Valymo rekomendacijos / Garantija / Kontaktai
**HR** Preporuke za čišćenje / Garancija / Kontakt

**RO** Recomandări pentru curățare / Garanție / Contact
**EL** Σύσταση καθαρισμού / Εγγύηση / επαφή
**SL** Priporočilo za čiščenje / Garancija / Kontakt
**ET** Puhastussoovitused / Garantii / Kontakt
**LV** Tīrīšanas ieteikumi / Garantija / Kontakti
**SR** Preporuke za čišćenje / Garancija / Kontakt
**NO** Anbefaling for rengjøring / Garanti / Kontakt
**BG** Препоръка за почистване / Гаранция / Контакт

**JP** お手入れの方法 / 保証について / ご連絡先
**UA** Рекомендації з чищення / Гарантія / контакт
**AR** توصيات التنظيف / الضمان / اتصال
**TR** Temizleme önerisi / Garanti / Temas
**HU** Tisztítási tanácsok / Garancia / érintkezés
**HE** המלצות לניקוי / אחריות / איש קשר

**DE** Einfach sauber: Kalk lässt sich von den Noppen ganz leicht abrubbeln.
**FR** La propreté en toute simplicité: les dépôts formés sur les buses élastiques en silicone s'éliminent par un simple passage de la main.
**EN** Just clean: simply rub over the spray nozzles to remove lime scale.
**IT** Facile da pulire: Il calcare viene eliminato semplicemente dagli ugelli elastici in silicone.
**ES** Fácil aseo: La cal se puede retirar sencillamente frotando con los dedos de las toberas elásticas de silicona.
**NL** Eenvoudig schoon: Kalk kan eenvoudig van de noppen worden gewreven.
**DK** Enkel rengøring: Det er let at fjerne kalkaflejringer fra stråledyserne.
**PT** Simplesmente limpo: o calcário pode ser simplesmente retirado das saliências através de fricção.
**PL** Po prostu czysto: Pęczki można całkiem łatwo oczyścić z kamienia.

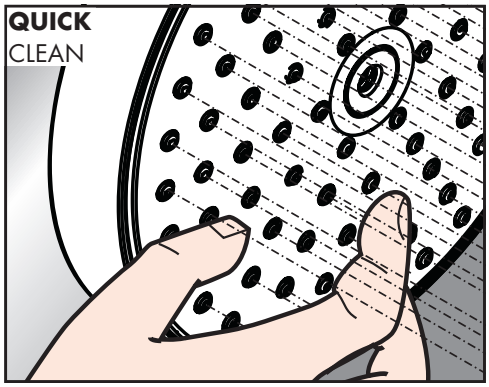


**CS** Jednoduše čisté: Vapenné usazeniny můžete z nopků snadno odstranit otřením.
**SK** Jednoducho čistý: Vodný kameň sa dá zo štetín celkom ľahko odstrániť.
**ZH** 清洁: 只需要揉搓花洒表面的出水孔即可去除水垢.
**RU** Простота чистки: известь очень легко стирается с утолщений.
**FI** Yksinkertaisesti puhdas: kalkin voi helposti hieroa irti nypyistä.
**SV** Enkelt att göra rent: det är lätt att ta bort kalk från nopporna.
**LT** Paprasta švara: kalkės lengvai nugrandomos nuo kilpos.
**HR** Jednostavno čisto: Kamenac se sasvim lako uklanja s izbočina.
**RO** Pur şi simplu curat: Calcarul se îndepărtează uşor de pe noduri prin frecare.
**EL** Απλά τέλεια καθαριότητα: Τα άλατα μπορούν να αφαιρεθούν με μεγάλη ευκολία από τα στόμια.
**SL** Preprosto čisto: apnenec se z lahkoto podrgne z vozličkov.
**ET** Lihtsalt puhas: lupja saab nuppudelt lihtsalt maha hõõruda.
**LV** Vienkārša tīrīšana: kaļķis no izvirzījumiem ir viegli norubināms.
**SR** Jednostavno čisto: Kamenac se sasvim lako skida sa izbočina.
**NO** Simpel rengjøring: Ved å gnikke er det lett å fjerne kalk fra nuppene.
**BG** Просто чисто: Варовикът лесно може да се изтърси от удебеленията.
**JP** 簡単に清掃: カルキはノズル部をこすることで簡単に除去できます.
**UA** Просте очищення: потріть розпилювальні форсунки, щоб видалити вапняний наліт.
**AR** إنه سهل التنظيف، حيث يسقط الجير بسهولة شديدة من الأجزاء الناتئة.
**TR** Sadece temiz: Kireç, düğümlerle kolayca ovalanabilir.
**HU** Egyszerűen tiszta: a vízkő egészen könnyen ledörzsölhető a csomókról.
**HE** צריך פשוט לנקות: שפשף את פיות ההתזה כדי להרחיק אבנית

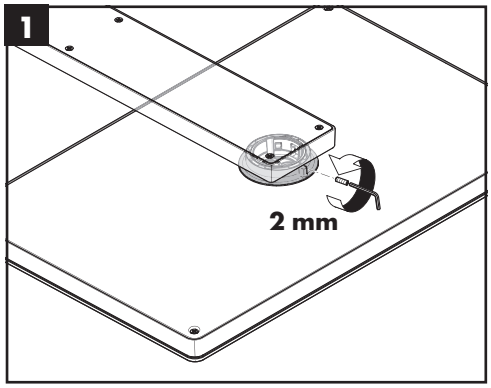


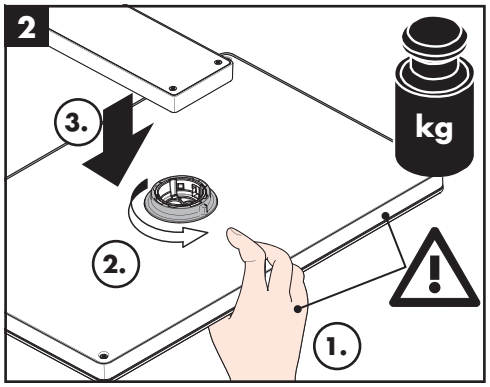


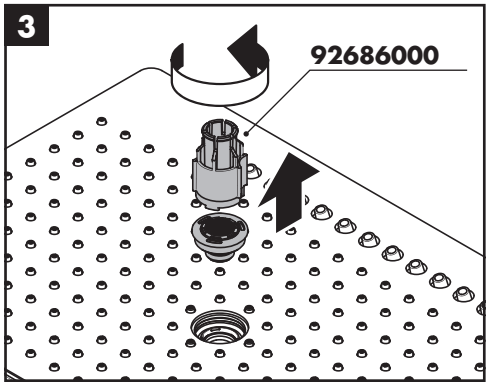

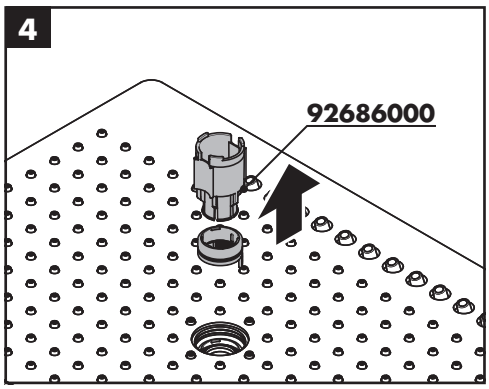


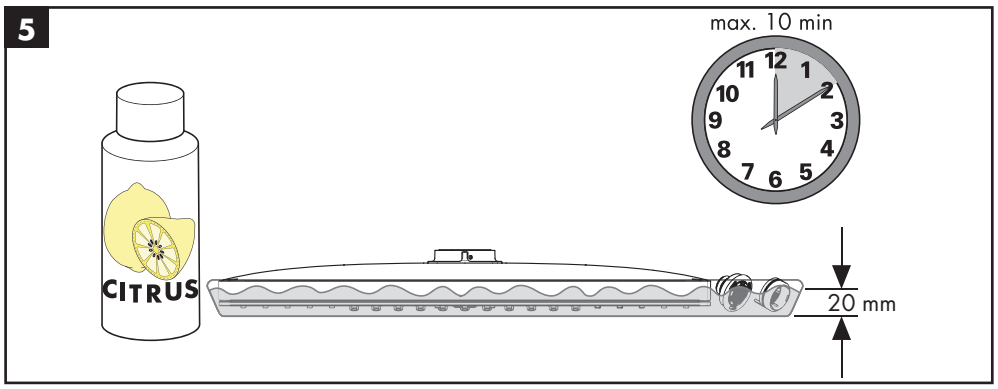


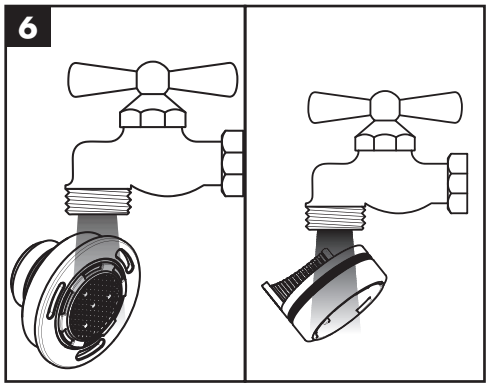


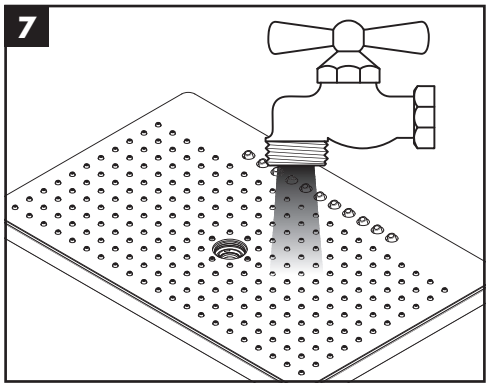


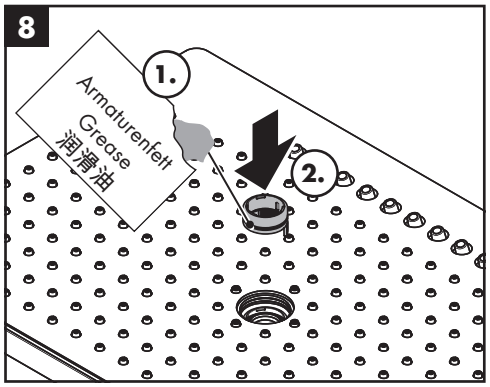


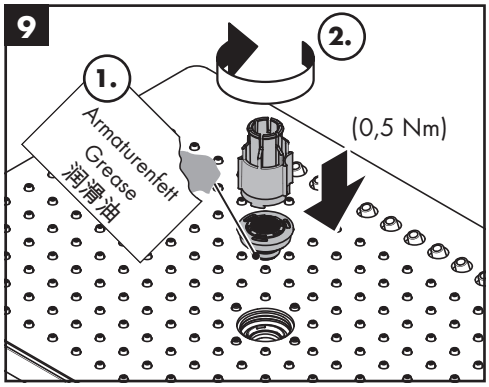


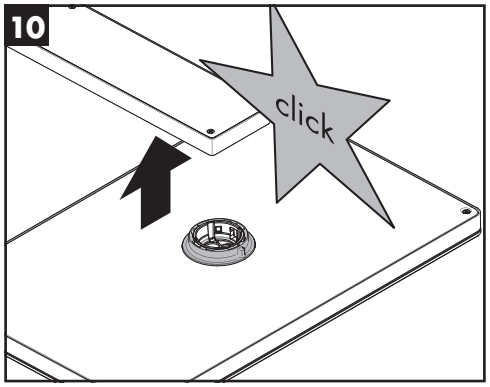


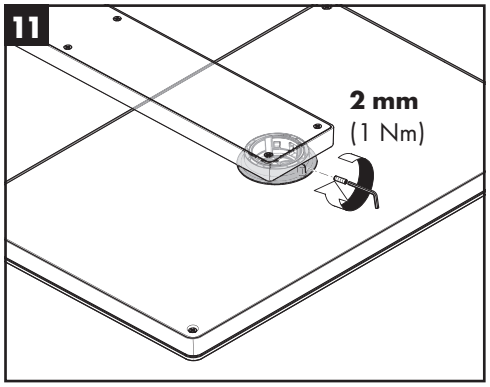


| | P-IX | DVGW | | | ETA |
|---|---|---|---|---|---|
| 27106400 | | | | 1427 | |

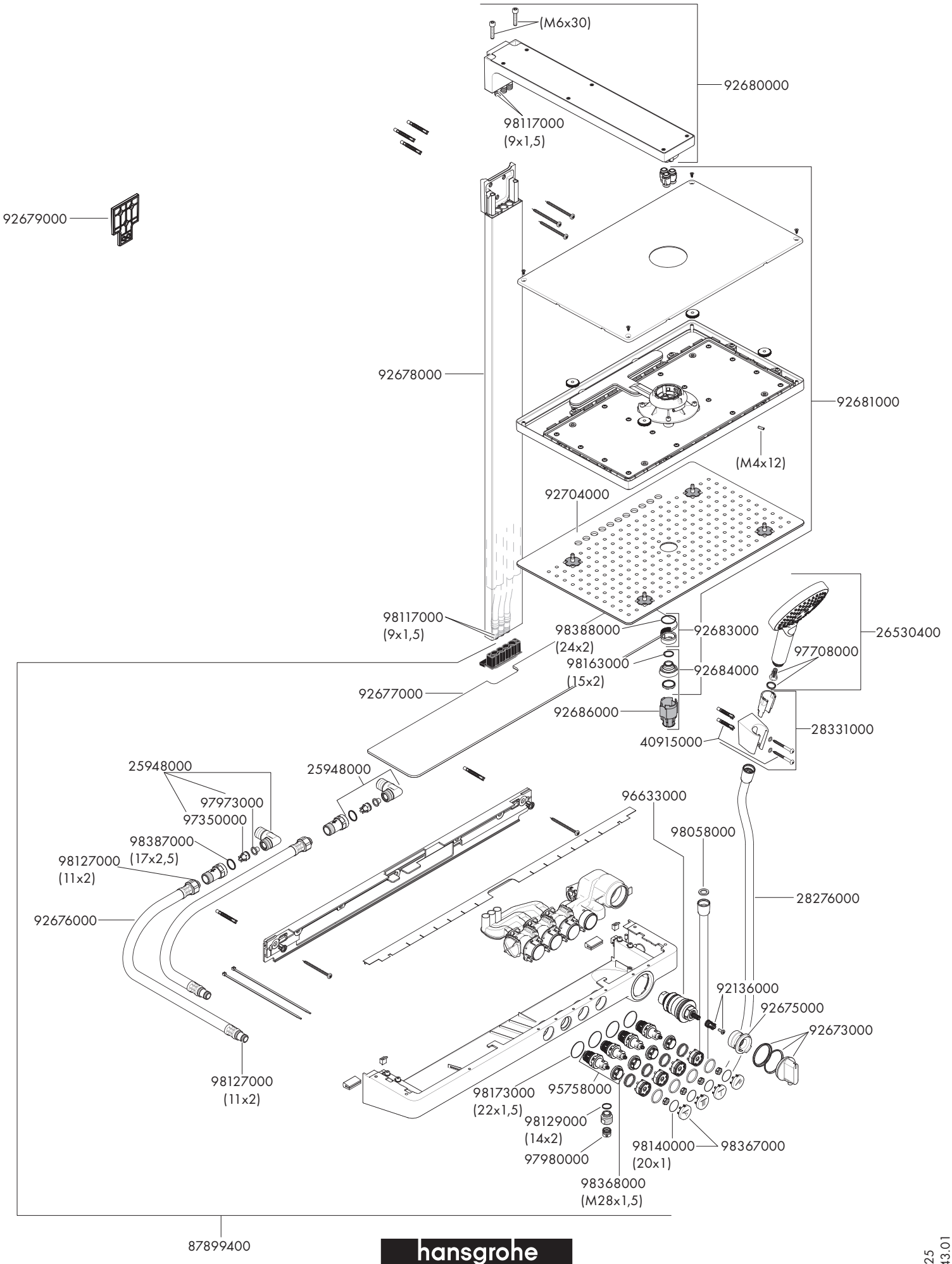


hansgrohe
Hansgrohe · Auestraße 5 - 9 · D-77761 Schiltach · Telefon +49 (0) 78 36/51-1282 · Telefax +49 (0) 7836/511440
E-Mail: info@hansgrohe.com · Internet: www.hansgrohe.com



05/2025
9.02843.01